IV. Những thay đổi sau khi cấp Giấy chứng nhận	
Nội dung thay đổi và cơ sở pháp lý	Xác nhận của cơ quan có thẩm quyền

Người được cấp Giấy chứng nhận không được sửa chữa, tẩy xóa hoặc bổ sung bất kỳ nội dung nào trong Giấy chứng nhận; khi bị mất hoặc hư hỏng Giấy chứng nhận phải khai báo ngay với cơ quan cấp Giấy.

CỘNG HÒA XÃ HỘI CHỦ NGHĨA VIỆT NAM
Độc lập - Tự do - Hạnh phúc

GIẤY CHỨNG NHẬN
QUYỀN SỬ DỤNG ĐẤT
QUYỀN SỞ HỮU NHÀ Ở VÀ TÀI SẢN KHÁC GẮN LIỀN VỚI ĐẤT

I- Người sử dụng đất, chủ sở hữu nhà ở và tài sản khác gắn liền với đất

TỔNG CÔNG TY ĐẦU TƯ PHÁT TRIỂN NHÀ VÀ ĐÔ THỊ NAM HÀ NỘI

Giấy chứng nhận đăng ký doanh nghiệp: 0700222689, cấp ngày 27/11/2007 (Đăng ký thay đổi lần thứ 14 ngày 10/9/2024) do phòng Đăng ký kinh doanh - Sở Kế hoạch và Đầu tư tỉnh Hà Nam cấp

DM 303168

II. Thửa đất, nhà ở và tài sản khác gắn liền với đất

1. Thửa đất:

a) Thửa đất số: 107; Tờ bản đồ số: 18

b. Diện tích: 135,5 m²

c. Loại đất: Đất ở tại đô thị (ODT), *(Đất công trình nhà ở thương mại),*

d. Thời hạn sử dụng: Thời hạn sử dụng đất đến ngày 23/12/2074,

đ. Hình thức sử dụng: Sử dụng riêng

e. Địa chỉ: Phường Đồng Văn, thị xã Duy Tiên, tỉnh Hà Nam,

g. Nguồn gốc sử dụng: Nhà nước giao đất có thu tiền sử dụng đất,

2. Nhà ở: -/-

3. Công trình xây dựng khác: -/-

4. Ghi chú: Người mua nhà ở gắn liền với quyền sử dụng đất ở được sử dụng đất ổn định lâu dài

III. Sơ đồ thửa đất, nhà ở và tài sản khác gắn liền với đất

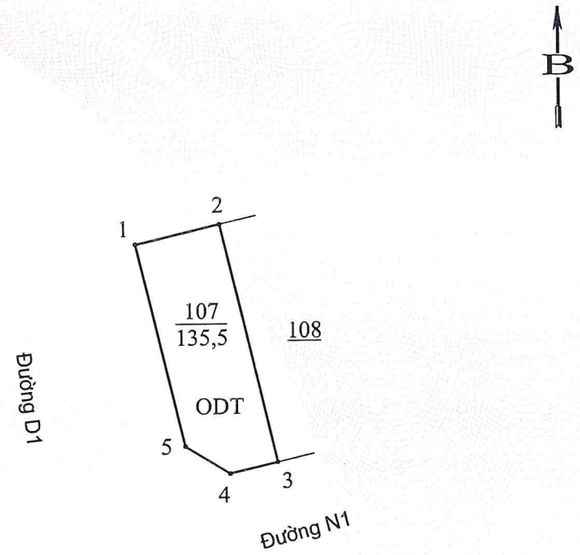

Bảng liệt kê tọa độ và chiều dài cạnh			
Số hiệu đỉnh thửa	Tọa độ		Chiều dài (m)
	X	Y	
1	2282988.91	597619.76	7,00
2	2282990.51	597626.58	20,00
3	2282971.03	597631.15	4,00
4	2282970.12	597627.25	4,24
5	2282972.36	597623.65	17,00
1	2282988.91	597619.76	

Hà Nam, ngày 31 tháng 12 năm 2024

TM. ỦY BAN NHÂN DÂN TỈNH HÀ NAM

TUQ. CHỦ TỊCH

KT. GIÁM ĐỐC SỞ TÀI NGUYÊN VÀ MÔI TRƯỜNG

PHÓ GIÁM ĐỐC

CỘNG HÒA XÃ HỘI CHỦ NGHĨA VIỆT NAM
SỞ TÀI NGUYÊN VÀ MÔI TRƯỜNG
TỈNH HÀ NAM

Tạ Hồng Điệp

Số vào sổ cấp Giấy chứng nhận: **CT**4052

IV. Những thay đổi sau khi cấp Giấy chứng nhận

Nội dung thay đổi và cơ sở pháp lý	Xác nhận của cơ quan có thẩm quyền

Người được cấp Giấy chứng nhận không được sửa chữa, tẩy xóa hoặc bổ sung bất kỳ nội dung nào trong Giấy chứng nhận; khi bị mất hoặc hư hỏng Giấy chứng nhận phải khai báo ngay với cơ quan cấp Giấy.

CỘNG HÒA XÃ HỘI CHỦ NGHĨA VIỆT NAM
Độc lập - Tự do - Hạnh phúc

GIẤY CHỨNG NHẬN
QUYỀN SỬ DỤNG ĐẤT
QUYỀN SỞ HỮU NHÀ Ở VÀ TÀI SẢN KHÁC GẮN LIỀN VỚI ĐẤT

I- Người sử dụng đất, chủ sở hữu nhà ở và tài sản khác gắn liền với đất

TỔNG CÔNG TY ĐẦU TƯ PHÁT TRIỂN NHÀ VÀ ĐÔ THỊ NAM HÀ NỘI

Giấy chứng nhận đăng ký doanh nghiệp: 0700222689, cấp ngày 27/11/2007 (Đăng ký thay đổi lần thứ 14 ngày 10/9/2024) do phòng Đăng ký kinh doanh - Sở Kế hoạch và Đầu tư tỉnh Hà Nam cấp

DM 303169

II. Thửa đất, nhà ở và tài sản khác gắn liền với đất

1. Thửa đất:

a) Thửa đất số: 108; Tờ bản đồ số: 18

b. Diện tích: 110,0 m²

c. Loại đất: Đất ở tại đô thị (ODT), *(Đất công trình nhà ở thương mại),*

d. Thời hạn sử dụng: Thời hạn sử dụng đất đến ngày 23/12/2074,

đ. Hình thức sử dụng: Sử dụng riêng

e. Địa chỉ: Phường Đồng Văn, thị xã Duy Tiên, tỉnh Hà Nam,

g. Nguồn gốc sử dụng: Nhà nước giao đất có thu tiền sử dụng đất,

2. Nhà ở: -/-

3. Công trình xây dựng khác: -/-

4. Ghi chú: Người mua nhà ở gắn liền với quyền sử dụng đất ở được sử dụng đất ổn định lâu dài

III. Sơ đồ thửa đất, nhà ở và tài sản khác gắn liền với đất

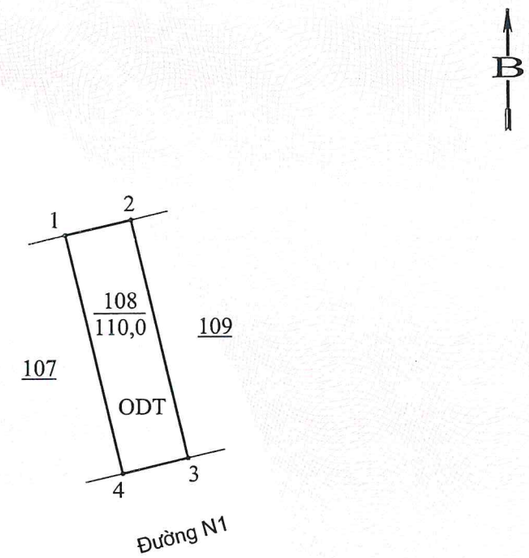

Bảng liệt kê tọa độ và chiều dài cạnh			
Số hiệu đỉnh thửa	Tọa độ		Chiều dài (m)
	X	Y	
1	2282990.51	597626.58	5,50
2	2282991.76	597631.93	20,00
3	2282972.29	597636.50	5,50
4	2282971.03	597631.15	20,00
1	2282990.51	597626.58	

Hà Nam, ngày 31 tháng 12 năm 2024

TM. ỦY BAN NHÂN DÂN TỈNH HÀ NAM

TUQ. CHỦ TỊCH

KT. GIÁM ĐỐC SỞ TÀI NGUYÊN VÀ MÔI TRƯỜNG

PHÓ GIÁM ĐỐC

CỘNG HÒA XÃ HỘI CHỦ NGHĨA VIỆT NAM
SỞ TÀI NGUYÊN VÀ MÔI TRƯỜNG
TỈNH HÀ NAM

Tạ Hồng Điệp

Số vào sổ cấp Giấy chứng nhận: **CT** 4053

IV. Những thay đổi sau khi cấp Giấy chứng nhận

Nội dung thay đổi và cơ sở pháp lý	Xác nhận của cơ quan có thẩm quyền

Người được cấp Giấy chứng nhận không được sửa chữa, tẩy xóa hoặc bổ sung bất kỳ nội dung nào trong Giấy chứng nhận; khi bị mất hoặc hư hỏng Giấy chứng nhận phải khai báo ngay với cơ quan cấp Giấy.

CỘNG HÒA XÃ HỘI CHỦ NGHĨA VIỆT NAM
Độc lập - Tự do - Hạnh phúc

GIẤY CHỨNG NHẬN
QUYỀN SỬ DỤNG ĐẤT
QUYỀN SỞ HỮU NHÀ Ở VÀ TÀI SẢN KHÁC GẮN LIỀN VỚI ĐẤT

I- Người sử dụng đất, chủ sở hữu nhà ở và tài sản khác gắn liền với đất

TỔNG CÔNG TY ĐẦU TƯ PHÁT TRIỂN NHÀ VÀ ĐÔ THỊ NAM HÀ NỘI

Giấy chứng nhận đăng ký doanh nghiệp: 0700222689, cấp ngày 27/11/2007 (Đăng ký thay đổi lần thứ 14 ngày 10/9/2024) do phòng Đăng ký kinh doanh - Sở Kế hoạch và Đầu tư tỉnh Hà Nam cấp

DM 303170

II. Thửa đất, nhà ở và tài sản khác gắn liền với đất

1. Thửa đất:

a) Thửa đất số: 109; Tờ bản đồ số: 18

b. Diện tích: 110,0 m²

c. Loại đất: Đất ở tại đô thị (ODT), *(Đất công trình nhà ở thương mại),*

d. Thời hạn sử dụng: Thời hạn sử dụng đất đến ngày 23/12/2074,

đ. Hình thức sử dụng: Sử dụng riêng

e. Địa chỉ: Phường Đồng Văn, thị xã Duy Tiên, tỉnh Hà Nam,

g. Nguồn gốc sử dụng: Nhà nước giao đất có thu tiền sử dụng đất,

2. Nhà ở: -/-

3. Công trình xây dựng khác: -/-

4. Ghi chú: Người mua nhà ở gắn liền với quyền sử dụng đất ở được sử dụng đất ổn định lâu dài

III. Sơ đồ thửa đất, nhà ở và tài sản khác gắn liền với đất

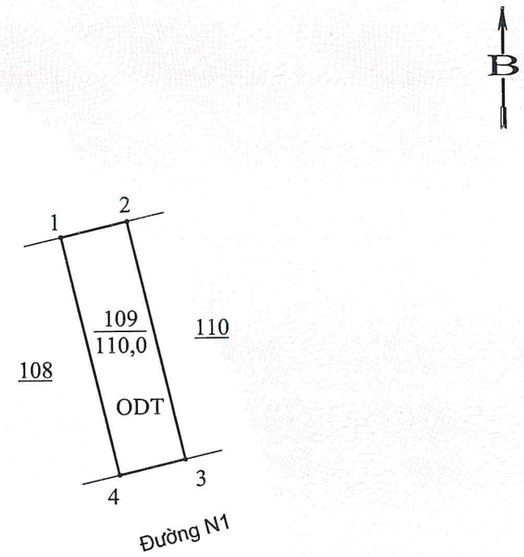

Bảng liệt kê tọa độ và chiều dài cạnh			
Số hiệu đỉnh thửa	Tọa độ		Chiều dài (m)
	X	Y	
1	2282991.76	597631.93	5,50
2	2282993.02	597637.29	20,00
3	2282973.55	597641.86	5,50
4	2282972.29	597636.50	20,00
1	2282991.76	597631.93	

Hà Nam, ngày 31 tháng 12 năm 2024

TM. ỦY BAN NHÂN DÂN TỈNH HÀ NAM

TUQ. CHỦ TỊCH

KT. GIÁM ĐỐC SỞ TÀI NGUYÊN VÀ MÔI TRƯỜNG

PHÓ GIÁM ĐỐC

CỘNG HÒA XÃ HỘI CHỦ NGHĨA VIỆT NAM
SỞ TÀI NGUYÊN VÀ MÔI TRƯỜNG
TỈNH HÀ NAM

Tạ Hồng Điệp

Số vào sổ cấp Giấy chứng nhận: **CT**4054

IV. Những thay đổi sau khi cấp Giấy chứng nhận	
Nội dung thay đổi và cơ sở pháp lý	Xác nhận của cơ quan có thẩm quyền

Người được cấp Giấy chứng nhận không được sửa chữa, tẩy xóa hoặc bổ sung bất kỳ nội dung nào trong Giấy chứng nhận; khi bị mất hoặc hư hỏng Giấy chứng nhận phải khai báo ngay với cơ quan cấp Giấy.

CỘNG HÒA XÃ HỘI CHỦ NGHĨA VIỆT NAM
Độc lập - Tự do - Hạnh phúc

GIẤY CHỨNG NHẬN
QUYỀN SỬ DỤNG ĐẤT
QUYỀN SỞ HỮU NHÀ Ở VÀ TÀI SẢN KHÁC GẮN LIỀN VỚI ĐẤT

I- Người sử dụng đất, chủ sở hữu nhà ở và tài sản khác gắn liền với đất

TỔNG CÔNG TY ĐẦU TƯ PHÁT TRIỂN NHÀ VÀ ĐÔ THỊ NAM HÀ NỘI

Giấy chứng nhận đăng ký doanh nghiệp: 0700222689, cấp ngày 27/11/2007 (Đăng ký thay đổi lần thứ 14 ngày 10/9/2024) do phòng Đăng ký kinh doanh - Sở Kế hoạch và Đầu tư tỉnh Hà Nam cấp

DM 303171

II. Thửa đất, nhà ở và tài sản khác gắn liền với đất

1. Thửa đất:

a) Thửa đất số: 110; Tờ bản đồ số: 18

b. Diện tích: 110,0 m²

c. Loại đất: Đất ở tại đô thị (ODT), *(Đất công trình nhà ở thương mại),*

d. Thời hạn sử dụng: Thời hạn sử dụng đất đến ngày 23/12/2074,

đ. Hình thức sử dụng: Sử dụng riêng

e. Địa chỉ: Phường Đồng Văn, thị xã Duy Tiên, tỉnh Hà Nam,

g. Nguồn gốc sử dụng: Nhà nước giao đất có thu tiền sử dụng đất,

2. Nhà ở: -/-

3. Công trình xây dựng khác: -/-

4. Ghi chú: Người mua nhà ở gắn liền với quyền sử dụng đất ở được sử dụng đất ổn định lâu dài

III. Sơ đồ thửa đất, nhà ở và tài sản khác gắn liền với đất

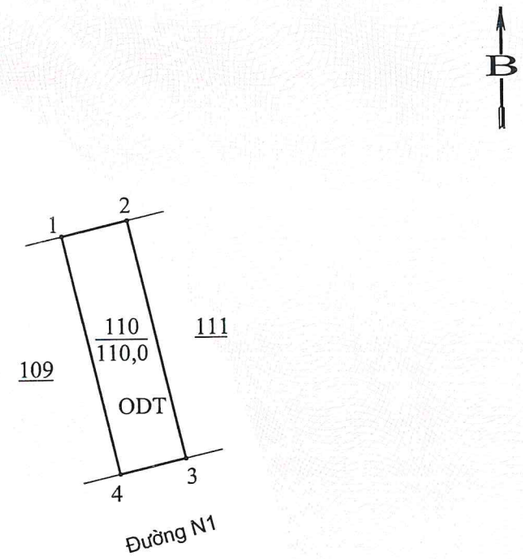

Bảng liệt kê tọa độ và chiều dài cạnh			
Số hiệu đỉnh thửa	Tọa độ		Chiều dài (m)
	X	Y	
1	2282993.02	597637.29	5,50
2	2282994.28	597642.64	20,00
3	2282974.81	597647.21	5,50
4	2282973.55	597641.86	20,00
1	2282993.02	597637.29	

Hà Nam, ngày 31 tháng 12 năm 2024

TM. ỦY BAN NHÂN DÂN TỈNH HÀ NAM

TUQ. CHỦ TỊCH

KT. GIÁM ĐỐC SỞ TÀI NGUYÊN VÀ MÔI TRƯỜNG

PHÓ GIÁM ĐỐC

CỘNG HÒA XÃ HỘI CHỦ NGHĨA VIỆT NAM
SỞ TÀI NGUYÊN VÀ MÔI TRƯỜNG
TỈNH HÀ NAM

Tạ Hồng Điệp

Số vào sổ cấp Giấy chứng nhận: **CT** 4055

IV. Những thay đổi sau khi cấp Giấy chứng nhận

Nội dung thay đổi và cơ sở pháp lý	Xác nhận của cơ quan có thẩm quyền

Người được cấp Giấy chứng nhận không được sửa chữa, tẩy xóa hoặc bổ sung bất kỳ nội dung nào trong Giấy chứng nhận; khi bị mất hoặc hư hỏng Giấy chứng nhận phải khai báo ngay với cơ quan cấp Giấy.

CỘNG HÒA XÃ HỘI CHỦ NGHĨA VIỆT NAM
Độc lập - Tự do - Hạnh phúc

GIẤY CHỨNG NHẬN
QUYỀN SỬ DỤNG ĐẤT
QUYỀN SỞ HỮU NHÀ Ở VÀ TÀI SẢN KHÁC GẮN LIỀN VỚI ĐẤT

I- Người sử dụng đất, chủ sở hữu nhà ở và tài sản khác gắn liền với đất

TỔNG CÔNG TY ĐẦU TƯ PHÁT TRIỂN NHÀ VÀ ĐÔ THỊ NAM HÀ NỘI

Giấy chứng nhận đăng ký doanh nghiệp: 0700222689, cấp ngày 27/11/2007 (Đăng ký thay đổi lần thứ 14 ngày 10/9/2024) do phòng Đăng ký kinh doanh - Sở Kế hoạch và Đầu tư tỉnh Hà Nam cấp

DM 303172

II. Thửa đất, nhà ở và tài sản khác gắn liền với đất

1. Thửa đất:

a) Thửa đất số: 111; Tờ bản đồ số: 18

b. Diện tích: 110,0 m²

c. Loại đất: Đất ở tại đô thị (ODT), *(Đất công trình nhà ở thương mại),*

d. Thời hạn sử dụng: Thời hạn sử dụng đất đến ngày 23/12/2074,

đ. Hình thức sử dụng: Sử dụng riêng

e. Địa chỉ: Phường Đồng Văn, thị xã Duy Tiên, tỉnh Hà Nam,

g. Nguồn gốc sử dụng: Nhà nước giao đất có thu tiền sử dụng đất,

2. Nhà ở: -/-

3. Công trình xây dựng khác: -/-

4. Ghi chú: Người mua nhà ở gắn liền với quyền sử dụng đất ở được sử dụng đất ổn định lâu dài

III. Sơ đồ thửa đất, nhà ở và tài sản khác gắn liền với đất

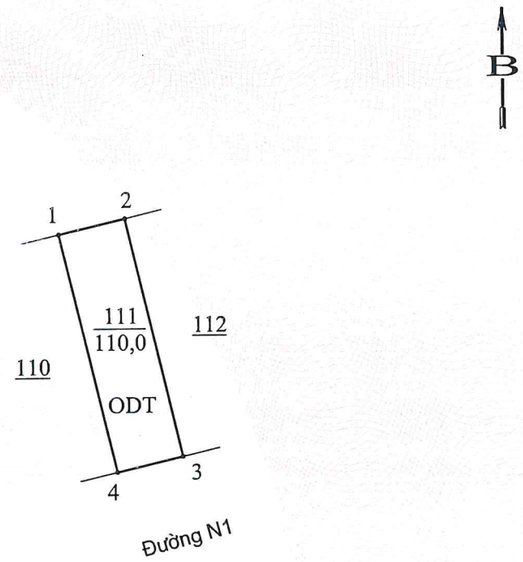

Bảng liệt kê tọa độ và chiều dài cạnh			
Số hiệu đỉnh thửa	Tọa độ		Chiều dài (m)
	X	Y	
1	2282994.28	597642.64	5,50
2	2282995.53	597648.00	20,00
3	2282976.06	597652.57	5,50
4	2282974.81	597647.21	20,00
1	2282994.28	597642.64	

Hà Nam, ngày 31 tháng 12 năm 2024

TM. ỦY BAN NHÂN DÂN TỈNH HÀ NAM

TUQ. CHỦ TỊCH

KT. GIÁM ĐỐC SỞ TÀI NGUYÊN VÀ MÔI TRƯỜNG

PHÓ GIÁM ĐỐC

CỘNG HÒA XÃ HỘI CHỦ NGHĨA VIỆT NAM
SỞ TÀI NGUYÊN VÀ MÔI TRƯỜNG
TỈNH HÀ NAM

Tạ Hồng Điệp

Số vào sổ cấp Giấy chứng nhận: **CT** 4056

IV. Những thay đổi sau khi cấp Giấy chứng nhận

Nội dung thay đổi và cơ sở pháp lý	Xác nhận của cơ quan có thẩm quyền

Người được cấp Giấy chứng nhận không được sửa chữa, tẩy xóa hoặc bổ sung bất kỳ nội dung nào trong Giấy chứng nhận; khi bị mất hoặc hư hỏng Giấy chứng nhận phải khai báo ngay với cơ quan cấp Giấy.

CỘNG HÒA XÃ HỘI CHỦ NGHĨA VIỆT NAM
Độc lập - Tự do - Hạnh phúc

GIẤY CHỨNG NHẬN
QUYỀN SỬ DỤNG ĐẤT
QUYỀN SỞ HỮU NHÀ Ở VÀ TÀI SẢN KHÁC GẮN LIỀN VỚI ĐẤT

I- Người sử dụng đất, chủ sở hữu nhà ở và tài sản khác gắn liền với đất

TỔNG CÔNG TY ĐẦU TƯ PHÁT TRIỂN NHÀ VÀ ĐÔ THỊ NAM HÀ NỘI

Giấy chứng nhận đăng ký doanh nghiệp: 0700222689, cấp ngày 27/11/2007 (Đăng ký thay đổi lần thứ 14 ngày 10/9/2024) do phòng Đăng ký kinh doanh - Sở Kế hoạch và Đầu tư tỉnh Hà Nam cấp

DM 303173

II. Thửa đất, nhà ở và tài sản khác gắn liền với đất

1. Thửa đất:

a) Thửa đất số: 112; Tờ bản đồ số: 18

b. Diện tích: 110,0 m²

c. Loại đất: Đất ở tại đô thị (ODT), *(Đất công trình nhà ở thương mại),*

d. Thời hạn sử dụng: Thời hạn sử dụng đất đến ngày 23/12/2074,

đ. Hình thức sử dụng: Sử dụng riêng

e. Địa chỉ: Phường Đồng Văn, thị xã Duy Tiên, tỉnh Hà Nam,

g. Nguồn gốc sử dụng: Nhà nước giao đất có thu tiền sử dụng đất,

2. Nhà ở: -/-

3. Công trình xây dựng khác: -/-

4. Ghi chú: Người mua nhà ở gắn liền với quyền sử dụng đất ở được sử dụng đất ổn định lâu dài

III. Sơ đồ thửa đất, nhà ở và tài sản khác gắn liền với đất

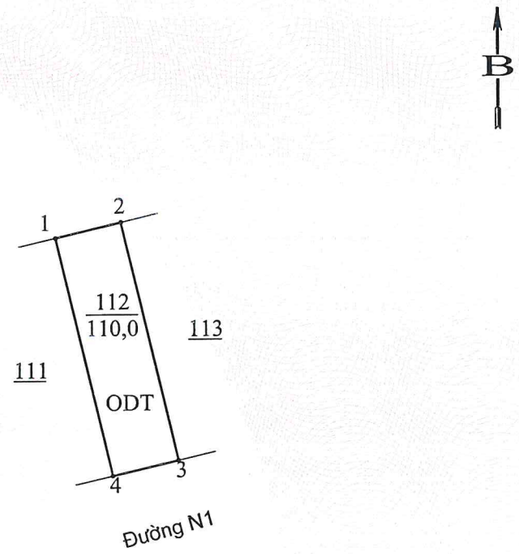

Bảng liệt kê tọa độ và chiều dài cạnh			
Số hiệu đỉnh thửa	Tọa độ		Chiều dài (m)
	X	Y	
1	2282995.53	597648.00	5,50
2	2282996.79	597653.35	20,00
3	2282977.32	597657.92	5,50
4	2282976.06	597652.57	20,00
1	2282995.53	597648.00	

Hà Nam, ngày 31 tháng 12 năm 2024

TM. ỦY BAN NHÂN DÂN TỈNH HÀ NAM

TUQ. CHỦ TỊCH

KT. GIÁM ĐỐC SỞ TÀI NGUYÊN VÀ MÔI TRƯỜNG

PHÓ GIÁM ĐỐC

CỘNG HÒA XÃ HỘI CHỦ NGHĨA VIỆT NAM
SỞ TÀI NGUYÊN VÀ MÔI TRƯỜNG
TỈNH HÀ NAM

Tạ Hồng Điệp

Số vào sổ cấp Giấy chứng nhận: **CT** 4057

IV. Những thay đổi sau khi cấp Giấy chứng nhận

Nội dung thay đổi và cơ sở pháp lý	Xác nhận của cơ quan có thẩm quyền

Người được cấp Giấy chứng nhận không được sửa chữa, tẩy xóa hoặc bổ sung bất kỳ nội dung nào trong Giấy chứng nhận; khi bị mất hoặc hư hỏng Giấy chứng nhận phải khai báo ngay với cơ quan cấp Giấy.

CỘNG HÒA XÃ HỘI CHỦ NGHĨA VIỆT NAM
Độc lập - Tự do - Hạnh phúc

GIẤY CHỨNG NHẬN
QUYỀN SỬ DỤNG ĐẤT
QUYỀN SỞ HỮU NHÀ Ở VÀ TÀI SẢN KHÁC GẮN LIỀN VỚI ĐẤT

I- Người sử dụng đất, chủ sở hữu nhà ở và tài sản khác gắn liền với đất

TỔNG CÔNG TY ĐẦU TƯ PHÁT TRIỂN NHÀ VÀ ĐÔ THỊ NAM HÀ NỘI

Giấy chứng nhận đăng ký doanh nghiệp: 0700222689, cấp ngày 27/11/2007 (Đăng ký thay đổi lần thứ 14 ngày 10/9/2024) do phòng Đăng ký kinh doanh - Sở Kế hoạch và Đầu tư tỉnh Hà Nam cấp

DM 303174

II. Thửa đất, nhà ở và tài sản khác gắn liền với đất

1. Thửa đất:

a) Thửa đất số: 113; Tờ bản đồ số: 18

b. Diện tích: 135,5 m²

c. Loại đất: Đất ở tại đô thị (ODT), *(Đất công trình nhà ở thương mại),*

d. Thời hạn sử dụng: Thời hạn sử dụng đất đến ngày 23/12/2074,

đ. Hình thức sử dụng: Sử dụng riêng

e. Địa chỉ: Phường Đồng Văn, thị xã Duy Tiên, tỉnh Hà Nam,

g. Nguồn gốc sử dụng: Nhà nước giao đất có thu tiền sử dụng đất,

2. Nhà ở: -/-

3. Công trình xây dựng khác: -/-

4. Ghi chú: Người mua nhà ở gắn liền với quyền sử dụng đất ở được sử dụng đất ổn định lâu dài

III. Sơ đồ thửa đất, nhà ở và tài sản khác gắn liền với đất

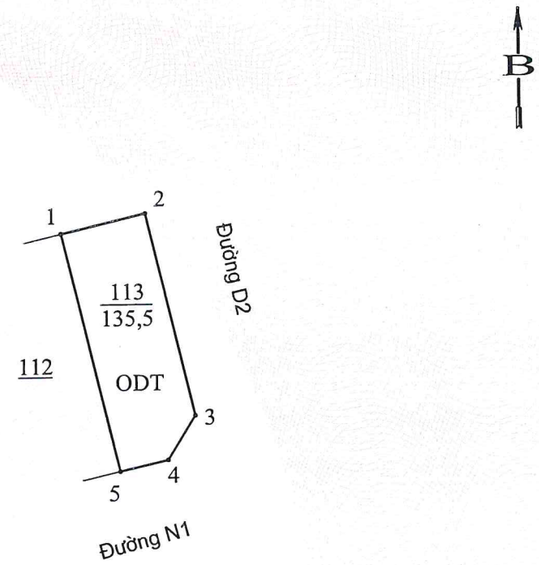

Bảng liệt kê tọa độ và chiều dài cạnh			
Số hiệu đỉnh thửa	Tọa độ		Chiều dài (m)
	X	Y	
1	2282996.79	597653.35	7,00
2	2282998.39	597660.17	17,00
3	2282981.84	597664.05	4,24
4	2282978.23	597661.82	4,00
5	2282977.32	597657.92	20,00
1	2282996.79	597653.35	

Hà Nam, ngày 31 tháng 12 năm 2024

TM. ỦY BAN NHÂN DÂN TỈNH HÀ NAM

TUQ. CHỦ TỊCH

KT. GIÁM ĐỐC SỞ TÀI NGUYÊN VÀ MÔI TRƯỜNG

PHÓ GIÁM ĐỐC

CỘNG HÒA XÃ HỘI CHỦ NGHĨA VIỆT NAM
SỞ TÀI NGUYÊN VÀ MÔI TRƯỜNG
TỈNH HÀ NAM

Tạ Hồng Điệp

Số vào sổ cấp Giấy chứng nhận: **CT** 4058

IV. Những thay đổi sau khi cấp Giấy chứng nhận

Nội dung thay đổi và cơ sở pháp lý	Xác nhận của cơ quan có thẩm quyền

Người được cấp Giấy chứng nhận không được sửa chữa, tẩy xóa hoặc bổ sung bất kỳ nội dung nào trong Giấy chứng nhận; khi bị mất hoặc hư hỏng Giấy chứng nhận phải khai báo ngay với cơ quan cấp Giấy.

CỘNG HÒA XÃ HỘI CHỦ NGHĨA VIỆT NAM
Độc lập - Tự do - Hạnh phúc

GIẤY CHỨNG NHẬN
QUYỀN SỬ DỤNG ĐẤT
QUYỀN SỞ HỮU NHÀ Ở VÀ TÀI SẢN KHÁC GẮN LIỀN VỚI ĐẤT

I- Người sử dụng đất, chủ sở hữu nhà ở và tài sản khác gắn liền với đất

TỔNG CÔNG TY ĐẦU TƯ PHÁT TRIỂN NHÀ VÀ ĐÔ THỊ NAM HÀ NỘI

Giấy chứng nhận đăng ký doanh nghiệp: 0700222689, cấp ngày 27/11/2007 (Đăng ký thay đổi lần thứ 14 ngày 10/9/2024) do phòng Đăng ký kinh doanh - Sở Kế hoạch và Đầu tư tỉnh Hà Nam cấp

DM 303175

II. Thửa đất, nhà ở và tài sản khác gắn liền với đất

1. Thửa đất:

a) Thửa đất số: 100; Tờ bản đồ số: 18

b. Diện tích: 135,5 m²

c. Loại đất: Đất ở tại đô thị (ODT), *(Đất công trình nhà ở thương mại),*

d. Thời hạn sử dụng: Thời hạn sử dụng đất đến ngày 23/12/2074,

đ. Hình thức sử dụng: Sử dụng riêng

e. Địa chỉ: Phường Đồng Văn, thị xã Duy Tiên, tỉnh Hà Nam,

g. Nguồn gốc sử dụng: Nhà nước giao đất có thu tiền sử dụng đất,

2. Nhà ở: -/-

3. Công trình xây dựng khác: -/-

4. Ghi chú: Người mua nhà ở gắn liền với quyền sử dụng đất ở được sử dụng đất ổn định lâu dài

III. Sơ đồ thửa đất, nhà ở và tài sản khác gắn liền với đất

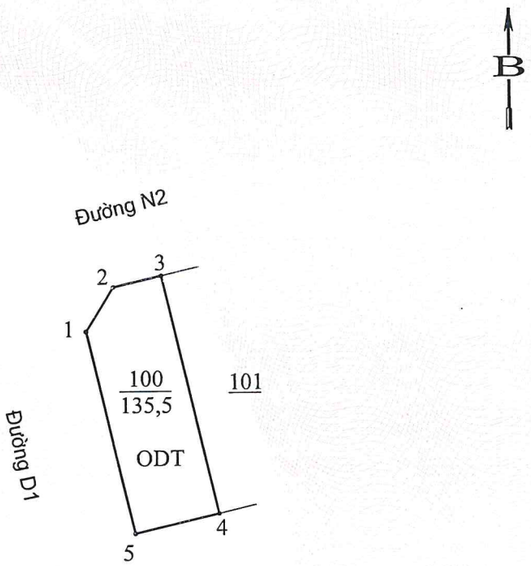

Bảng liệt kê tọa độ và chiều dài cạnh			
Số hiệu đỉnh thửa	Tọa độ		Chiều dài (m)
	X	Y	
1	2283040.79	597613.23	4,24
2	2283044.40	597615.47	4,00
3	2283045.31	597619.36	20,00
4	2283025.84	597623.93	7,00
5	2283024.24	597617.12	17,00
1	2283040.79	597613.23	

Hà Nam, ngày 31 tháng 12 năm 2024

TM. ỦY BAN NHÂN DÂN TỈNH HÀ NAM

TUQ. CHỦ TỊCH

KT. GIÁM ĐỐC SỞ TÀI NGUYÊN VÀ MÔI TRƯỜNG

PHÓ GIÁM ĐỐC

CỘNG HÒA XÃ HỘI CHỦ NGHĨA VIỆT NAM
SỞ TÀI NGUYÊN VÀ MÔI TRƯỜNG
TỈNH HÀ NAM

Tạ Hồng Điệp

Số vào sổ cấp Giấy chứng nhận: **CT**4059

IV. Những thay đổi sau khi cấp Giấy chứng nhận

Nội dung thay đổi và cơ sở pháp lý	Xác nhận của cơ quan có thẩm quyền

Người được cấp Giấy chứng nhận không được sửa chữa, tẩy xóa hoặc bổ sung bất kỳ nội dung nào trong Giấy chứng nhận; khi bị mất hoặc hư hỏng Giấy chứng nhận phải khai báo ngay với cơ quan cấp Giấy.

CỘNG HÒA XÃ HỘI CHỦ NGHĨA VIỆT NAM
Độc lập - Tự do - Hạnh phúc

GIẤY CHỨNG NHẬN
QUYỀN SỬ DỤNG ĐẤT
QUYỀN SỞ HỮU NHÀ Ở VÀ TÀI SẢN KHÁC GẮN LIỀN VỚI ĐẤT

I- Người sử dụng đất, chủ sở hữu nhà ở và tài sản khác gắn liền với đất

TỔNG CÔNG TY ĐẦU TƯ PHÁT TRIỂN NHÀ VÀ ĐÔ THỊ NAM HÀ NỘI

Giấy chứng nhận đăng ký doanh nghiệp: 0700222689, cấp ngày 27/11/2007 (Đăng ký thay đổi lần thứ 14 ngày 10/9/2024) do phòng Đăng ký kinh doanh - Sở Kế hoạch và Đầu tư tỉnh Hà Nam cấp

DM 303176

II. Thửa đất, nhà ở và tài sản khác gắn liền với đất

1. Thửa đất:

a) Thửa đất số: 101; Tờ bản đồ số: 18

b. Diện tích: 110,0 m²

c. Loại đất: Đất ở tại đô thị (ODT), *(Đất công trình nhà ở thương mại),*

d. Thời hạn sử dụng: Thời hạn sử dụng đất đến ngày 23/12/2074,

đ. Hình thức sử dụng: Sử dụng riêng

e. Địa chỉ: Phường Đồng Văn, thị xã Duy Tiên, tỉnh Hà Nam,

g. Nguồn gốc sử dụng: Nhà nước giao đất có thu tiền sử dụng đất,

2. Nhà ở: -/-

3. Công trình xây dựng khác: -/-

4. Ghi chú: Người mua nhà ở gắn liền với quyền sử dụng đất ở được sử dụng đất ổn định lâu dài

III. Sơ đồ thửa đất, nhà ở và tài sản khác gắn liền với đất

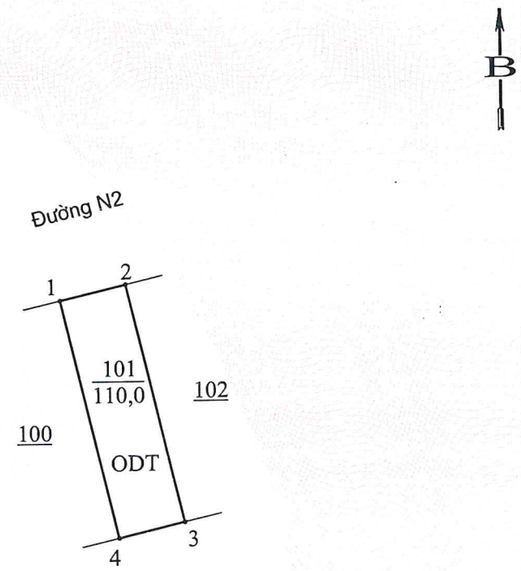

Bảng liệt kê tọa độ và chiều dài cạnh			
Số hiệu đỉnh thửa	Tọa độ		Chiều dài (m)
	X	Y	
1	2283045.31	597619.36	5,50
2	2283046.57	597624.72	20,00
3	2283027.10	597629.29	5,50
4	2283025.84	597623.93	20,00
1	2283045.31	597619.36	

Hà Nam, ngày 31.. tháng 12 năm 2024

TM. ỦY BAN NHÂN DÂN TỈNH HÀ NAM

TUQ. CHỦ TỊCH

KT. GIÁM ĐỐC SỞ TÀI NGUYÊN VÀ MÔI TRƯỜNG

PHÓ GIÁM ĐỐC

CỘNG HÒA XÃ HỘI CHỦ NGHĨA VIỆT NAM
SỞ TÀI NGUYÊN VÀ MÔI TRƯỜNG
TỈNH HÀ NAM

Tạ Hồng Điệp

Số vào sổ cấp Giấy chứng nhận: **CT** 4060

IV. Những thay đổi sau khi cấp Giấy chứng nhận

Nội dung thay đổi và cơ sở pháp lý	Xác nhận của cơ quan có thẩm quyền

Người được cấp Giấy chứng nhận không được sửa chữa, tẩy xóa hoặc bổ sung bất kỳ nội dung nào trong Giấy chứng nhận; khi bị mất hoặc hư hỏng Giấy chứng nhận phải khai báo ngay với cơ quan cấp Giấy.

CỘNG HÒA XÃ HỘI CHỦ NGHĨA VIỆT NAM
Độc lập - Tự do - Hạnh phúc

GIẤY CHỨNG NHẬN
QUYỀN SỬ DỤNG ĐẤT
QUYỀN SỞ HỮU NHÀ Ở VÀ TÀI SẢN KHÁC GẮN LIỀN VỚI ĐẤT

I- Người sử dụng đất, chủ sở hữu nhà ở và tài sản khác gắn liền với đất

TỔNG CÔNG TY ĐẦU TƯ PHÁT TRIỂN NHÀ VÀ ĐÔ THỊ NAM HÀ NỘI

Giấy chứng nhận đăng ký doanh nghiệp: 0700222689, cấp ngày 27/11/2007 (Đăng ký thay đổi lần thứ 14 ngày 10/9/2024) do phòng Đăng ký kinh doanh - Sở Kế hoạch và Đầu tư tỉnh Hà Nam cấp

DM 303177

II. Thửa đất, nhà ở và tài sản khác gắn liền với đất

1. Thửa đất:

a) Thửa đất số: 102; Tờ bản đồ số: 18

b. Diện tích: 110,0 m²

c. Loại đất: Đất ở tại đô thị (ODT), *(Đất công trình nhà ở thương mại),*

d. Thời hạn sử dụng: Thời hạn sử dụng đất đến ngày 23/12/2074,

đ. Hình thức sử dụng: Sử dụng riêng

e. Địa chỉ: Phường Đồng Văn, thị xã Duy Tiên, tỉnh Hà Nam,

g. Nguồn gốc sử dụng: Nhà nước giao đất có thu tiền sử dụng đất,

2. Nhà ở: -/-

3. Công trình xây dựng khác: -/-

4. Ghi chú: Người mua nhà ở gắn liền với quyền sử dụng đất ở được sử dụng đất ổn định lâu dài

III. Sơ đồ thửa đất, nhà ở và tài sản khác gắn liền với đất

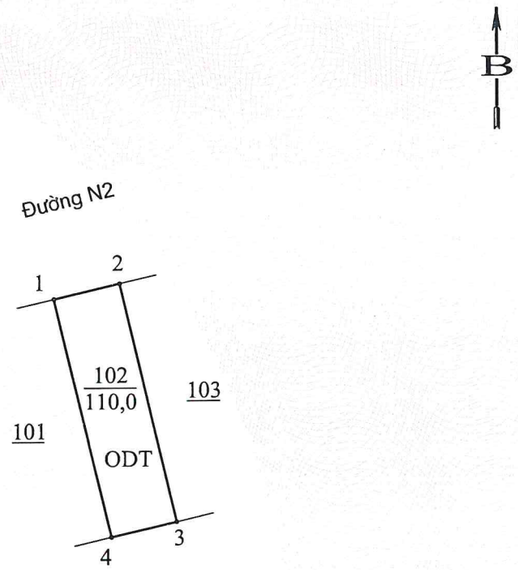

Bảng liệt kê tọa độ và chiều dài cạnh			
Số hiệu đỉnh thửa	Tọa độ		Chiều dài (m)
	X	Y	
1	2283046.57	597624.72	5,50
2	2283047.83	597630.07	20,00
3	2283028.35	597634.64	5,50
4	2283027.10	597629.29	20,00
1	2283046.57	597624.72	

Hà Nam, ngày 31 tháng 12 năm 2024

TM. ỦY BAN NHÂN DÂN TỈNH HÀ NAM

TUQ. CHỦ TỊCH

KT. GIÁM ĐỐC SỞ TÀI NGUYÊN VÀ MÔI TRƯỜNG

PHÓ GIÁM ĐỐC

CỘNG HÒA XÃ HỘI CHỦ NGHĨA VIỆT NAM
SỞ TÀI NGUYÊN VÀ MÔI TRƯỜNG
TỈNH HÀ NAM

Tạ Hồng Điệp

Số vào sổ cấp Giấy chứng nhận: CT 4061

IV. Những thay đổi sau khi cấp Giấy chứng nhận

Nội dung thay đổi và cơ sở pháp lý	Xác nhận của cơ quan có thẩm quyền

Người được cấp Giấy chứng nhận không được sửa chữa, tẩy xóa hoặc bổ sung bất kỳ nội dung nào trong Giấy chứng nhận; khi bị mất hoặc hư hỏng Giấy chứng nhận phải khai báo ngay với cơ quan cấp Giấy.

CỘNG HÒA XÃ HỘI CHỦ NGHĨA VIỆT NAM
Độc lập - Tự do - Hạnh phúc

GIẤY CHỨNG NHẬN
QUYỀN SỬ DỤNG ĐẤT
QUYỀN SỞ HỮU NHÀ Ở VÀ TÀI SẢN KHÁC GẮN LIỀN VỚI ĐẤT

I- Người sử dụng đất, chủ sở hữu nhà ở và tài sản khác gắn liền với đất

TỔNG CÔNG TY ĐẦU TƯ PHÁT TRIỂN NHÀ VÀ ĐÔ THỊ NAM HÀ NỘI

Giấy chứng nhận đăng ký doanh nghiệp: 0700222689, cấp ngày 27/11/2007 (Đăng ký thay đổi lần thứ 14 ngày 10/9/2024) do phòng Đăng ký kinh doanh - Sở Kế hoạch và Đầu tư tỉnh Hà Nam cấp

DM 303178

II. Thửa đất, nhà ở và tài sản khác gắn liền với đất

1. Thửa đất:

a) Thửa đất số: 103; Tờ bản đồ số: 18

b. Diện tích: 110,0 m²

c. Loại đất: Đất ở tại đô thị (ODT), *(Đất công trình nhà ở thương mại),*

d. Thời hạn sử dụng: Thời hạn sử dụng đất đến ngày 23/12/2074,

đ. Hình thức sử dụng: Sử dụng riêng

e. Địa chỉ: Phường Đồng Văn, thị xã Duy Tiên, tỉnh Hà Nam,

g. Nguồn gốc sử dụng: Nhà nước giao đất có thu tiền sử dụng đất,

2. Nhà ở: -/-

3. Công trình xây dựng khác: -/-

4. Ghi chú: Người mua nhà ở gắn liền với quyền sử dụng đất ở được sử dụng đất ổn định lâu dài

III. Sơ đồ thửa đất, nhà ở và tài sản khác gắn liền với đất

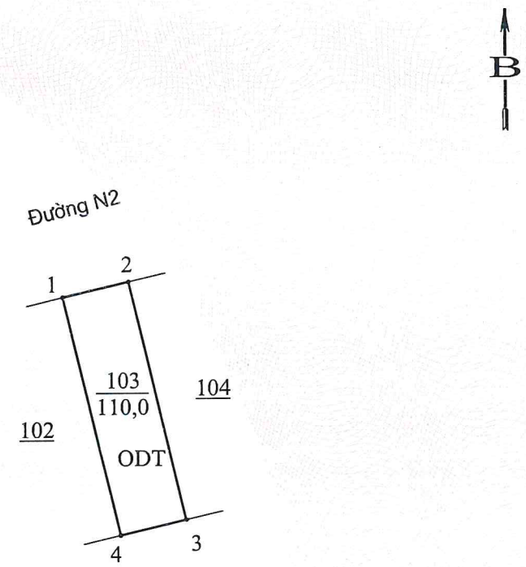

Bảng liệt kê tọa độ và chiều dài cạnh			
Số hiệu đỉnh thửa	Tọa độ		Chiều dài (m)
	X	Y	
1	2283047.83	597630.07	5,50
2	2283049.08	597635.43	20,00
3	2283029.61	597640.00	5,50
4	2283028.35	597634.64	20,00
1	2283047.83	597630.07	

Hà Nam, ngày 31 tháng 12 năm 2024

TM. ỦY BAN NHÂN DÂN TỈNH HÀ NAM

TUQ. CHỦ TỊCH

KT. GIÁM ĐỐC SỞ TÀI NGUYÊN VÀ MÔI TRƯỜNG

PHÓ GIÁM ĐỐC

CỘNG HÒA XÃ HỘI CHỦ NGHĨA VIỆT NAM
SỞ TÀI NGUYÊN VÀ MÔI TRƯỜNG
TỈNH HÀ NAM

Tạ Hồng Điệp

Số vào sổ cấp Giấy chứng nhận: CT 4062

IV. Những thay đổi sau khi cấp Giấy chứng nhận

Nội dung thay đổi và cơ sở pháp lý	Xác nhận của cơ quan có thẩm quyền

Người được cấp Giấy chứng nhận không được sửa chữa, tẩy xóa hoặc bổ sung bất kỳ nội dung nào trong Giấy chứng nhận; khi bị mất hoặc hư hỏng Giấy chứng nhận phải khai báo ngay với cơ quan cấp Giấy.

CỘNG HÒA XÃ HỘI CHỦ NGHĨA VIỆT NAM
Độc lập - Tự do - Hạnh phúc

GIẤY CHỨNG NHẬN
QUYỀN SỬ DỤNG ĐẤT
QUYỀN SỞ HỮU NHÀ Ở VÀ TÀI SẢN KHÁC GẮN LIỀN VỚI ĐẤT

I- Người sử dụng đất, chủ sở hữu nhà ở và tài sản khác gắn liền với đất

TỔNG CÔNG TY ĐẦU TƯ PHÁT TRIỂN NHÀ VÀ ĐÔ THỊ NAM HÀ NỘI

Giấy chứng nhận đăng ký doanh nghiệp: 0700222689, cấp ngày 27/11/2007 (Đăng ký thay đổi lần thứ 14 ngày 10/9/2024) do phòng Đăng ký kinh doanh - Sở Kế hoạch và Đầu tư tỉnh Hà Nam cấp

DM 303179

II. Thửa đất, nhà ở và tài sản khác gắn liền với đất

1. Thửa đất:

a) Thửa đất số: 104; Tờ bản đồ số: 18

b. Diện tích: 110,0 m²

c. Loại đất: Đất ở tại đô thị (ODT), *(Đất công trình nhà ở thương mại),*

d. Thời hạn sử dụng: Thời hạn sử dụng đất đến ngày 23/12/2074,

đ. Hình thức sử dụng: Sử dụng riêng

e. Địa chỉ: Phường Đồng Văn, thị xã Duy Tiên, tỉnh Hà Nam,

g. Nguồn gốc sử dụng: Nhà nước giao đất có thu tiền sử dụng đất,

2. Nhà ở: -/-

3. Công trình xây dựng khác: -/-

4. Ghi chú: Người mua nhà ở gắn liền với quyền sử dụng đất ở được sử dụng đất ổn định lâu dài

III. Sơ đồ thửa đất, nhà ở và tài sản khác gắn liền với đất

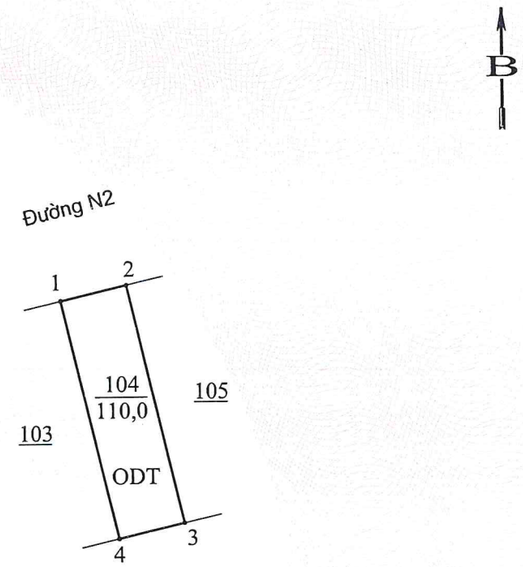

Bảng liệt kê tọa độ và chiều dài cạnh			
Số hiệu đỉnh thửa	Tọa độ		Chiều dài (m)
	X	Y	
1	2283049.08	597635.43	5,50
2	2283050.34	597640.78	20,00
3	2283030.87	597645.35	5,50
4	2283029.61	597640.00	20,00
1	2283049.08	597635.43	

Hà Nam, ngày .31 tháng .12 năm 2024

TM. ỦY BAN NHÂN DÂN TỈNH HÀ NAM

TUQ. CHỦ TỊCH

KT. GIÁM ĐỐC SỞ TÀI NGUYÊN VÀ MÔI TRƯỜNG

PHÓ GIÁM ĐỐC

CỘNG HÒA XÃ HỘI CHỦ NGHĨA VIỆT NAM
SỞ TÀI NGUYÊN VÀ MÔI TRƯỜNG
TỈNH HÀ NAM

Tạ Hồng Điệp

Số vào sổ cấp Giấy chứng nhận: CT4063

IV. Những thay đổi sau khi cấp Giấy chứng nhận

Nội dung thay đổi và cơ sở pháp lý	Xác nhận của cơ quan có thẩm quyền

Người được cấp Giấy chứng nhận không được sửa chữa, tẩy xóa hoặc bổ sung bất kỳ nội dung nào trong Giấy chứng nhận; khi bị mất hoặc hư hỏng Giấy chứng nhận phải khai báo ngay với cơ quan cấp Giấy.

CỘNG HÒA XÃ HỘI CHỦ NGHĨA VIỆT NAM
Độc lập - Tự do - Hạnh phúc

GIẤY CHỨNG NHẬN
QUYỀN SỬ DỤNG ĐẤT
QUYỀN SỞ HỮU NHÀ Ở VÀ TÀI SẢN KHÁC GẮN LIỀN VỚI ĐẤT

I- Người sử dụng đất, chủ sở hữu nhà ở và tài sản khác gắn liền với đất

TỔNG CÔNG TY ĐẦU TƯ PHÁT TRIỂN NHÀ VÀ ĐÔ THỊ NAM HÀ NỘI

Giấy chứng nhận đăng ký doanh nghiệp: 0700222689, cấp ngày 27/11/2007 (Đăng ký thay đổi lần thứ 14 ngày 10/9/2024) do phòng Đăng ký kinh doanh - Sở Kế hoạch và Đầu tư tỉnh Hà Nam cấp

DM 303180

II. Thửa đất, nhà ở và tài sản khác gắn liền với đất

1. Thửa đất:

a) Thửa đất số: 105; Tờ bản đồ số: 18

b. Diện tích: 135,5 m²

c. Loại đất: Đất ở tại đô thị (ODT), *(Đất công trình nhà ở thương mại),*

d. Thời hạn sử dụng: Thời hạn sử dụng đất đến ngày 23/12/2074,

đ. Hình thức sử dụng: Sử dụng riêng

e. Địa chỉ: Phường Đồng Văn, thị xã Duy Tiên, tỉnh Hà Nam,

g. Nguồn gốc sử dụng: Nhà nước giao đất có thu tiền sử dụng đất,

2. Nhà ở: -/-

3. Công trình xây dựng khác: -/-

4. Ghi chú: Người mua nhà ở gắn liền với quyền sử dụng đất ở được sử dụng đất ổn định lâu dài

III. Sơ đồ thửa đất, nhà ở và tài sản khác gắn liền với đất

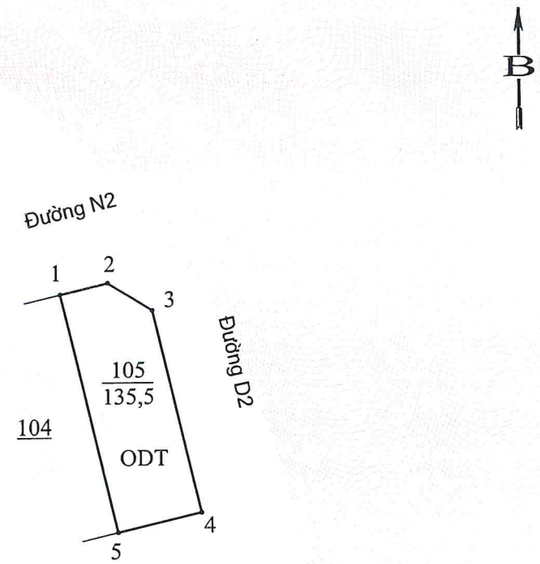

Bảng liệt kê tọa độ và chiều dài cạnh			
Số hiệu đỉnh thửa	Tọa độ		Chiều dài (m)
	X	Y	
1	2283050.34	597640.78	4,00
2	2283051.25	597644.67	4,24
3	2283049.02	597648.28	17,00
4	2283032.47	597652.17	7,00
5	2283030.87	597645.35	20,00
1	2283050.34	597640.78	

Hà Nam, ngày 31 tháng 12 năm 2024

TM. ỦY BAN NHÂN DÂN TỈNH HÀ NAM

TUQ. CHỦ TỊCH

KT. GIÁM ĐỐC SỞ TÀI NGUYÊN VÀ MÔI TRƯỜNG

PHÓ GIÁM ĐỐC

CỘNG HÒA XÃ HỘI CHỦ NGHĨA VIỆT NAM
SỞ TÀI NGUYÊN VÀ MÔI TRƯỜNG
TỈNH HÀ NAM

Tạ Hồng Điệp

Số vào sổ cấp Giấy chứng nhận: CT 4064

IV. Những thay đổi sau khi cấp Giấy chứng nhận

Nội dung thay đổi và cơ sở pháp lý	Xác nhận của cơ quan có thẩm quyền

Người được cấp Giấy chứng nhận không được sửa chữa, tẩy xóa hoặc bổ sung bất kỳ nội dung nào trong Giấy chứng nhận; khi bị mất hoặc hư hỏng Giấy chứng nhận phải khai báo ngay với cơ quan cấp Giấy.

CỘNG HÒA XÃ HỘI CHỦ NGHĨA VIỆT NAM
Độc lập - Tự do - Hạnh phúc

GIẤY CHỨNG NHẬN
QUYỀN SỬ DỤNG ĐẤT
QUYỀN SỞ HỮU NHÀ Ở VÀ TÀI SẢN KHÁC GẮN LIỀN VỚI ĐẤT

I- Người sử dụng đất, chủ sở hữu nhà ở và tài sản khác gắn liền với đất

TỔNG CÔNG TY ĐẦU TƯ PHÁT TRIỂN NHÀ VÀ ĐÔ THỊ NAM HÀ NỘI

Giấy chứng nhận đăng ký doanh nghiệp: 0700222689, cấp ngày 27/11/2007 (Đăng ký thay đổi lần thứ 14 ngày 10/9/2024) do phòng Đăng ký kinh doanh - Sở Kế hoạch và Đầu tư tỉnh Hà Nam cấp

DM 303181

II. Thửa đất, nhà ở và tài sản khác gắn liền với đất

1. Thửa đất:

a) Thửa đất số: 114; Tờ bản đồ số: 18

b. Diện tích: 135,5 m²

c. Loại đất: Đất ở tại đô thị (ODT), *(Đất công trình nhà ở thương mại),*

d. Thời hạn sử dụng: Thời hạn sử dụng đất đến ngày 23/12/2074,

đ. Hình thức sử dụng: Sử dụng riêng

e. Địa chỉ: Phường Đồng Văn, thị xã Duy Tiên, tỉnh Hà Nam,

g. Nguồn gốc sử dụng: Nhà nước giao đất có thu tiền sử dụng đất,

2. Nhà ở: -/-

3. Công trình xây dựng khác: -/-

4. Ghi chú: Người mua nhà ở gắn liền với quyền sử dụng đất ở được sử dụng đất ổn định lâu dài

III. Sơ đồ thửa đất, nhà ở và tài sản khác gắn liền với đất

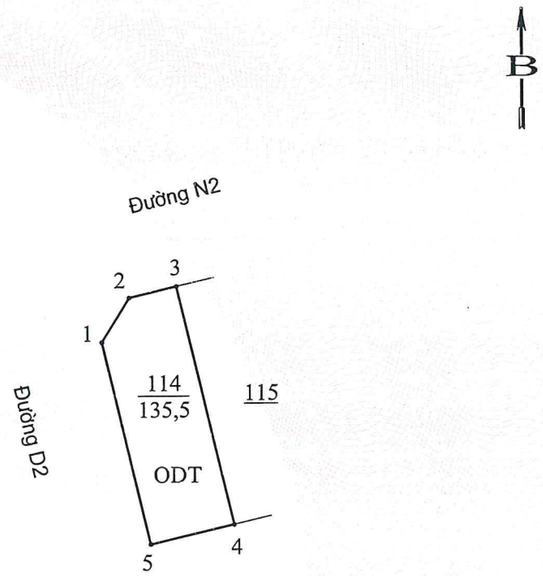

Bảng liệt kê tọa độ và chiều dài cạnh			
Số hiệu đỉnh thửa	Tọa độ		Chiều dài (m)
	X	Y	
1	2283051.97	597660.94	4,26
2	2283055.60	597663.19	4,00
3	2283056.51	597667.07	20,00
4	2283037.04	597671.64	7,00
5	2283035.44	597664.82	17,00
1	2283051.97	597660.94	

Hà Nam, ngày 31 tháng 12 năm 2024

TM. ỦY BAN NHÂN DÂN TỈNH HÀ NAM

TUQ. CHỦ TỊCH

KT. GIÁM ĐỐC SỞ TÀI NGUYÊN VÀ MÔI TRƯỜNG

PHÓ GIÁM ĐỐC

CỘNG HÒA XÃ HỘI CHỦ NGHĨA VIỆT NAM
SỞ TÀI NGUYÊN VÀ MÔI TRƯỜNG
TỈNH HÀ NAM

Tạ Hồng Điệp

Số vào sổ cấp Giấy chứng nhận: CT 4065

IV. Những thay đổi sau khi cấp Giấy chứng nhận

Nội dung thay đổi và cơ sở pháp lý	Xác nhận của cơ quan có thẩm quyền

Người được cấp Giấy chứng nhận không được sửa chữa, tẩy xóa hoặc bổ sung bất kỳ nội dung nào trong Giấy chứng nhận; khi bị mất hoặc hư hỏng Giấy chứng nhận phải khai báo ngay với cơ quan cấp Giấy.

CỘNG HÒA XÃ HỘI CHỦ NGHĨA VIỆT NAM
Độc lập - Tự do - Hạnh phúc

GIẤY CHỨNG NHẬN
QUYỀN SỬ DỤNG ĐẤT
QUYỀN SỞ HỮU NHÀ Ở VÀ TÀI SẢN KHÁC GẮN LIỀN VỚI ĐẤT

I- Người sử dụng đất, chủ sở hữu nhà ở và tài sản khác gắn liền với đất

TỔNG CÔNG TY ĐẦU TƯ PHÁT TRIỂN NHÀ VÀ ĐÔ THỊ NAM HÀ NỘI

Giấy chứng nhận đăng ký doanh nghiệp: 0700222689, cấp ngày 27/11/2007 (Đăng ký thay đổi lần thứ 14 ngày 10/9/2024) do phòng Đăng ký kinh doanh - Sở Kế hoạch và Đầu tư tỉnh Hà Nam cấp

DM 303182

II. Thửa đất, nhà ở và tài sản khác gắn liền với đất

1. Thửa đất:

a) Thửa đất số: 115; Tờ bản đồ số: 18

b. Diện tích: 110,0 m²

c. Loại đất: Đất ở tại đô thị (ODT), *(Đất công trình nhà ở thương mại),*

d. Thời hạn sử dụng: Thời hạn sử dụng đất đến ngày 23/12/2074,

đ. Hình thức sử dụng: Sử dụng riêng

e. Địa chỉ: Phường Đồng Văn, thị xã Duy Tiên, tỉnh Hà Nam,

g. Nguồn gốc sử dụng: Nhà nước giao đất có thu tiền sử dụng đất,

2. Nhà ở: -/-

3. Công trình xây dựng khác: -/-

4. Ghi chú: Người mua nhà ở gắn liền với quyền sử dụng đất ở được sử dụng đất ổn định lâu dài

III. Sơ đồ thửa đất, nhà ở và tài sản khác gắn liền với đất

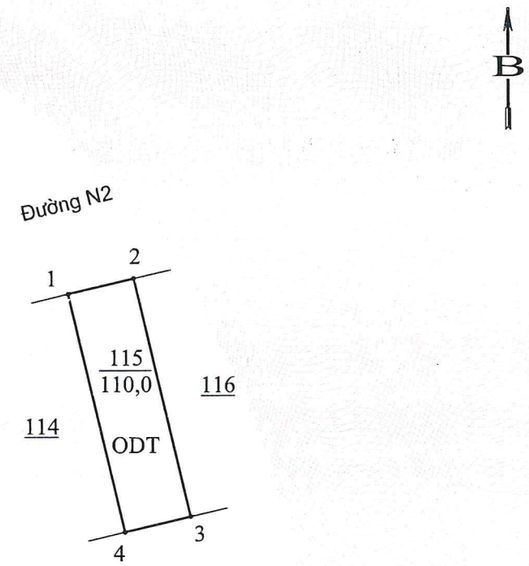

Bảng liệt kê tọa độ và chiều dài cạnh			
Số hiệu đỉnh thửa	Tọa độ		Chiều dài (m)
	X	Y	
1	2283056.51	597667.07	5,50
2	2283057.77	597672.42	20,00
3	2283038.30	597676.99	5,50
4	2283037.04	597671.64	20,00
1	2283056.51	597667.07	

Hà Nam, ngày 31 tháng 12 năm 2024

TM. ỦY BAN NHÂN DÂN TỈNH HÀ NAM

TUQ. CHỦ TỊCH

KT. GIÁM ĐỐC SỞ TÀI NGUYÊN VÀ MÔI TRƯỜNG

PHÓ GIÁM ĐỐC

CỘNG HÒA XÃ HỘI CHỦ NGHĨA VIỆT NAM
SỞ TÀI NGUYÊN VÀ MÔI TRƯỜNG
TỈNH HÀ NAM

Tạ Hồng Điệp

Số vào sổ cấp Giấy chứng nhận: **CT** 4066

IV. Những thay đổi sau khi cấp Giấy chứng nhận	
Nội dung thay đổi và cơ sở pháp lý	Xác nhận của cơ quan có thẩm quyền

Người được cấp Giấy chứng nhận không được sửa chữa, tẩy xóa hoặc bổ sung bất kỳ nội dung nào trong Giấy chứng nhận; khi bị mất hoặc hư hỏng Giấy chứng nhận phải khai báo ngay với cơ quan cấp Giấy.

CỘNG HÒA XÃ HỘI CHỦ NGHĨA VIỆT NAM
Độc lập - Tự do - Hạnh phúc

GIẤY CHỨNG NHẬN
QUYỀN SỬ DỤNG ĐẤT
QUYỀN SỞ HỮU NHÀ Ở VÀ TÀI SẢN KHÁC GẮN LIỀN VỚI ĐẤT

I- Người sử dụng đất, chủ sở hữu nhà ở và tài sản khác gắn liền với đất

TỔNG CÔNG TY ĐẦU TƯ PHÁT TRIỂN NHÀ VÀ ĐÔ THỊ NAM HÀ NỘI

Giấy chứng nhận đăng ký doanh nghiệp: 0700222689, cấp ngày 27/11/2007 (Đăng ký thay đổi lần thứ 14 ngày 10/9/2024) do phòng Đăng ký kinh doanh - Sở Kế hoạch và Đầu tư tỉnh Hà Nam cấp

DM 303183

II. Thửa đất, nhà ở và tài sản khác gắn liền với đất

1. Thửa đất:

a) Thửa đất số: 116; Tờ bản đồ số: 18

b. Diện tích: 110,0 m²

c. Loại đất: Đất ở tại đô thị (ODT), *(Đất công trình nhà ở thương mại),*

d. Thời hạn sử dụng: Thời hạn sử dụng đất đến ngày 23/12/2074,

đ. Hình thức sử dụng: Sử dụng riêng

e. Địa chỉ: Phường Đồng Văn, thị xã Duy Tiên, tỉnh Hà Nam,

g. Nguồn gốc sử dụng: Nhà nước giao đất có thu tiền sử dụng đất,

2. Nhà ở: -/-

3. Công trình xây dựng khác: -/-

4. Ghi chú: Người mua nhà ở gắn liền với quyền sử dụng đất ở được sử dụng đất ổn định lâu dài

III. Sơ đồ thửa đất, nhà ở và tài sản khác gắn liền với đất

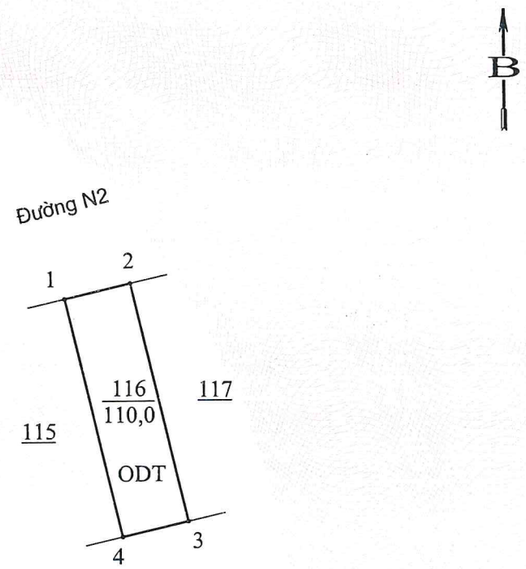

Bảng liệt kê tọa độ và chiều dài cạnh			
Số hiệu đỉnh thửa	Tọa độ		Chiều dài (m)
	X	Y	
1	2283057.77	597672.42	5,50
2	2283059.02	597677.77	20,00
3	2283039.55	597682.35	5,50
4	2283038.30	597676.99	20,00
1	2283057.77	597672.42	

Hà Nam, ngày 31 tháng 12 năm 2024

TM. ỦY BAN NHÂN DÂN TỈNH HÀ NAM

TUQ. CHỦ TỊCH

KT. GIÁM ĐỐC SỞ TÀI NGUYÊN VÀ MÔI TRƯỜNG

PHÓ GIÁM ĐỐC

CỘNG HÒA XÃ HỘI CHỦ NGHĨA VIỆT NAM
SỞ TÀI NGUYÊN VÀ MÔI TRƯỜNG
TỈNH HÀ NAM

Tạ Hồng Điệp

Số vào sổ cấp Giấy chứng nhận: CT 4067

IV. Những thay đổi sau khi cấp Giấy chứng nhận

Nội dung thay đổi và cơ sở pháp lý	Xác nhận của cơ quan có thẩm quyền

Người được cấp Giấy chứng nhận không được sửa chữa, tẩy xóa hoặc bổ sung bất kỳ nội dung nào trong Giấy chứng nhận; khi bị mất hoặc hư hỏng Giấy chứng nhận phải khai báo ngay với cơ quan cấp Giấy.

CỘNG HÒA XÃ HỘI CHỦ NGHĨA VIỆT NAM
Độc lập - Tự do - Hạnh phúc

GIẤY CHỨNG NHẬN
QUYỀN SỬ DỤNG ĐẤT
QUYỀN SỞ HỮU NHÀ Ở VÀ TÀI SẢN KHÁC GẮN LIỀN VỚI ĐẤT

I- Người sử dụng đất, chủ sở hữu nhà ở và tài sản khác gắn liền với đất

TỔNG CÔNG TY ĐẦU TƯ PHÁT TRIỂN NHÀ VÀ ĐÔ THỊ NAM HÀ NỘI

Giấy chứng nhận đăng ký doanh nghiệp: 0700222689, cấp ngày 27/11/2007 (Đăng ký thay đổi lần thứ 14 ngày 10/9/2024) do phòng Đăng ký kinh doanh - Sở Kế hoạch và Đầu tư tỉnh Hà Nam cấp

DM 303184

II. Thửa đất, nhà ở và tài sản khác gắn liền với đất

1. Thửa đất:

a) Thửa đất số: 117; Tờ bản đồ số: 18

b. Diện tích: 110,0 m²

c. Loại đất: Đất ở tại đô thị (ODT), *(Đất công trình nhà ở thương mại),*

d. Thời hạn sử dụng: Thời hạn sử dụng đất đến ngày 23/12/2074,

đ. Hình thức sử dụng: Sử dụng riêng

e. Địa chỉ: Phường Đồng Văn, thị xã Duy Tiên, tỉnh Hà Nam,

g. Nguồn gốc sử dụng: Nhà nước giao đất có thu tiền sử dụng đất,

2. Nhà ở: -/-

3. Công trình xây dựng khác: -/-

4. Ghi chú: Người mua nhà ở gắn liền với quyền sử dụng đất ở được sử dụng đất ổn định lâu dài

III. Sơ đồ thửa đất, nhà ở và tài sản khác gắn liền với đất

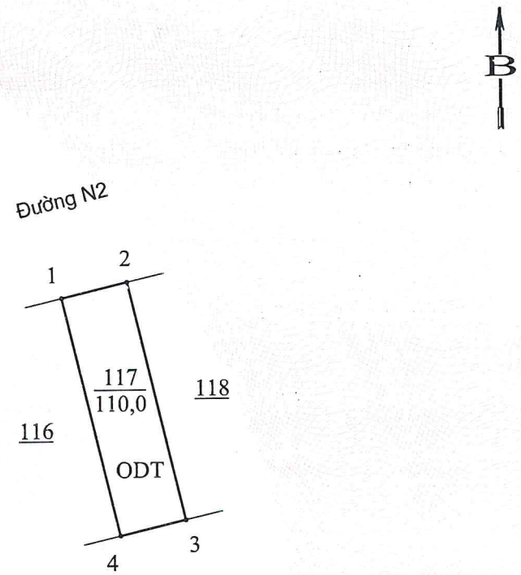

Bảng liệt kê tọa độ và chiều dài cạnh			
Số hiệu đỉnh thửa	Tọa độ		Chiều dài (m)
	X	Y	
1	2283059.02	597677.77	5,50
2	2283060.28	597683.13	20,00
3	2283040.81	597687.70	5,50
4	2283039.55	597682.35	20,00
1	2283059.02	597677.77	

Hà Nam, ngày 31 tháng 12 năm 2024

TM. ỦY BAN NHÂN DÂN TỈNH HÀ NAM

TUQ. CHỦ TỊCH

KT. GIÁM ĐỐC SỞ TÀI NGUYÊN VÀ MÔI TRƯỜNG

PHÓ GIÁM ĐỐC

CỘNG HÒA XÃ HỘI CHỦ NGHĨA VIỆT NAM
SỞ TÀI NGUYÊN VÀ MÔI TRƯỜNG
TỈNH HÀ NAM

Tạ Hồng Điệp

Số vào sổ cấp Giấy chứng nhận: CT 4068

IV. Những thay đổi sau khi cấp Giấy chứng nhận

Nội dung thay đổi và cơ sở pháp lý	Xác nhận của cơ quan có thẩm quyền

Người được cấp Giấy chứng nhận không được sửa chữa, tẩy xóa hoặc bổ sung bất kỳ nội dung nào trong Giấy chứng nhận; khi bị mất hoặc hư hỏng Giấy chứng nhận phải khai báo ngay với cơ quan cấp Giấy.

CỘNG HÒA XÃ HỘI CHỦ NGHĨA VIỆT NAM
Độc lập - Tự do - Hạnh phúc

GIẤY CHỨNG NHẬN
QUYỀN SỬ DỤNG ĐẤT
QUYỀN SỞ HỮU NHÀ Ở VÀ TÀI SẢN KHÁC GẮN LIỀN VỚI ĐẤT

I- Người sử dụng đất, chủ sở hữu nhà ở và tài sản khác gắn liền với đất

TỔNG CÔNG TY ĐẦU TƯ PHÁT TRIỂN NHÀ VÀ ĐÔ THỊ NAM HÀ NỘI

Giấy chứng nhận đăng ký doanh nghiệp: 0700222689, cấp ngày 27/11/2007 (Đăng ký thay đổi lần thứ 14 ngày 10/9/2024) do phòng Đăng ký kinh doanh - Sở Kế hoạch và Đầu tư tỉnh Hà Nam cấp

DM 303185

II. Thửa đất, nhà ở và tài sản khác gắn liền với đất

1. Thửa đất:

a) Thửa đất số: 118; Tờ bản đồ số: 18

b. Diện tích: 110,0 m²

c. Loại đất: Đất ở tại đô thị (ODT), *(Đất công trình nhà ở thương mại),*

d. Thời hạn sử dụng: Thời hạn sử dụng đất đến ngày 23/12/2074,

đ. Hình thức sử dụng: Sử dụng riêng

e. Địa chỉ: Phường Đồng Văn, thị xã Duy Tiên, tỉnh Hà Nam,

g. Nguồn gốc sử dụng: Nhà nước giao đất có thu tiền sử dụng đất,

2. Nhà ở: -/-

3. Công trình xây dựng khác: -/-

4. Ghi chú: Người mua nhà ở gắn liền với quyền sử dụng đất ở được sử dụng đất ổn định lâu dài

III. Sơ đồ thửa đất, nhà ở và tài sản khác gắn liền với đất

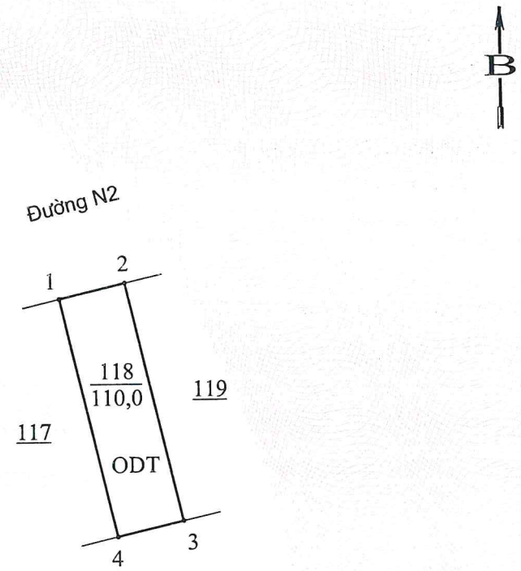

Bảng liệt kê tọa độ và chiều dài cạnh			
Số hiệu đỉnh thửa	Tọa độ		Chiều dài (m)
	X	Y	
1	2283060.28	597683.13	5,50
2	2283061.54	597688.48	20,00
3	2283042.07	597693.05	5,50
4	2283040.81	597687.70	20,00
1	2283060.28	597683.13	

Hà Nam, ngày 31 tháng 12 năm 2024

TM. ỦY BAN NHÂN DÂN TỈNH HÀ NAM

TUQ. CHỦ TỊCH

KT. GIÁM ĐỐC SỞ TÀI NGUYÊN VÀ MÔI TRƯỜNG

PHÓ GIÁM ĐỐC

CỘNG HÒA XÃ HỘI CHỦ NGHĨA VIỆT NAM
SỞ TÀI NGUYÊN VÀ MÔI TRƯỜNG
TỈNH HÀ NAM

Tạ Hồng Điệp

Số vào sổ cấp Giấy chứng nhận: **CT** 4069

IV. Những thay đổi sau khi cấp Giấy chứng nhận

Nội dung thay đổi và cơ sở pháp lý	Xác nhận của cơ quan có thẩm quyền

Người được cấp Giấy chứng nhận không được sửa chữa, tẩy xóa hoặc bổ sung bất kỳ nội dung nào trong Giấy chứng nhận; khi bị mất hoặc hư hỏng Giấy chứng nhận phải khai báo ngay với cơ quan cấp Giấy.

CỘNG HÒA XÃ HỘI CHỦ NGHĨA VIỆT NAM
Độc lập - Tự do - Hạnh phúc

GIẤY CHỨNG NHẬN

QUYỀN SỬ DỤNG ĐẤT

QUYỀN SỞ HỮU NHÀ Ở VÀ TÀI SẢN KHÁC GẮN LIỀN VỚI ĐẤT

I- Người sử dụng đất, chủ sở hữu nhà ở và tài sản khác gắn liền với đất

TỔNG CÔNG TY ĐẦU TƯ PHÁT TRIỂN NHÀ VÀ ĐÔ THỊ NAM HÀ NỘI

Giấy chứng nhận đăng ký doanh nghiệp: 0700222689, cấp ngày 27/11/2007 (Đăng ký thay đổi lần thứ 14 ngày 10/9/2024) do phòng Đăng ký kinh doanh - Sở Kế hoạch và Đầu tư tỉnh Hà Nam cấp

DM 303186

II. Thửa đất, nhà ở và tài sản khác gắn liền với đất

1. Thửa đất:

a) Thửa đất số: 119; Tờ bản đồ số: 18

b. Diện tích: 110,0 m²

c. Loại đất: Đất ở tại đô thị (ODT), *(Đất công trình nhà ở thương mại),*

d. Thời hạn sử dụng: Thời hạn sử dụng đất đến ngày 23/12/2074,

đ. Hình thức sử dụng: Sử dụng riêng

e. Địa chỉ: Phường Đồng Văn, thị xã Duy Tiên, tỉnh Hà Nam,

g. Nguồn gốc sử dụng: Nhà nước giao đất có thu tiền sử dụng đất,

2. Nhà ở: -/-

3. Công trình xây dựng khác: -/-

4. Ghi chú: Người mua nhà ở gắn liền với quyền sử dụng đất ở được sử dụng đất ổn định lâu dài

III. Sơ đồ thửa đất, nhà ở và tài sản khác gắn liền với đất

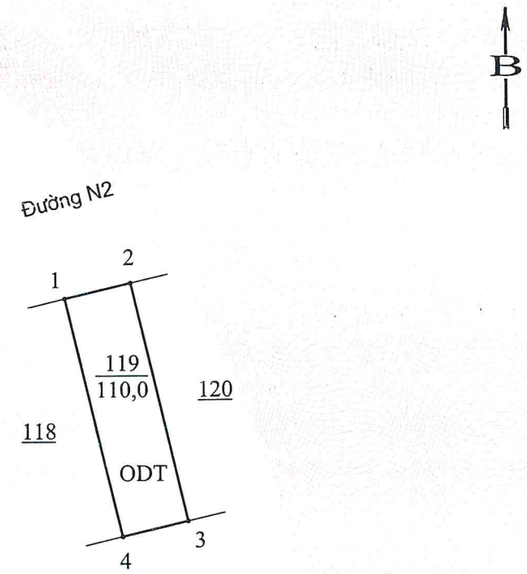

Bảng liệt kê tọa độ và chiều dài cạnh			
Số hiệu đỉnh thửa	Tọa độ		Chiều dài (m)
	X	Y	
1	2283061.54	597688.48	5,50
2	2283062.79	597693.84	20,00
3	2283043.32	597698.41	5,50
4	2283042.07	597693.05	20,00
1	2283061.54	597688.48	

Hà Nam, ngày 31 tháng 12 năm 2024

TM. ỦY BAN NHÂN DÂN TỈNH HÀ NAM

TUQ. CHỦ TỊCH

KT. GIÁM ĐỐC SỞ TÀI NGUYÊN VÀ MÔI TRƯỜNG

PHÓ GIÁM ĐỐC

CỘNG HÒA XÃ HỘI CHỦ NGHĨA VIỆT NAM
SỞ TÀI NGUYÊN VÀ MÔI TRƯỜNG
TỈNH HÀ NAM

Tạ Hồng Điệp

Số vào sổ cấp Giấy chứng nhận: CT 4070

IV. Những thay đổi sau khi cấp Giấy chứng nhận

Nội dung thay đổi và cơ sở pháp lý	Xác nhận của cơ quan có thẩm quyền

Người được cấp Giấy chứng nhận không được sửa chữa, tẩy xóa hoặc bổ sung bất kỳ nội dung nào trong Giấy chứng nhận; khi bị mất hoặc hư hỏng Giấy chứng nhận phải khai báo ngay với cơ quan cấp Giấy.

CỘNG HÒA XÃ HỘI CHỦ NGHĨA VIỆT NAM
Độc lập - Tự do - Hạnh phúc

GIẤY CHỨNG NHẬN
QUYỀN SỬ DỤNG ĐẤT
QUYỀN SỞ HỮU NHÀ Ở VÀ TÀI SẢN KHÁC GẮN LIỀN VỚI ĐẤT

I- Người sử dụng đất, chủ sở hữu nhà ở và tài sản khác gắn liền với đất

TỔNG CÔNG TY ĐẦU TƯ PHÁT TRIỂN NHÀ VÀ ĐÔ THỊ NAM HÀ NỘI

Giấy chứng nhận đăng ký doanh nghiệp: 0700222689, cấp ngày 27/11/2007 (Đăng ký thay đổi lần thứ 14 ngày 10/9/2024) do phòng Đăng ký kinh doanh - Sở Kế hoạch và Đầu tư tỉnh Hà Nam cấp

DM 303187

II. Thửa đất, nhà ở và tài sản khác gắn liền với đất

1. Thửa đất:

a) Thửa đất số: 120; Tờ bản đồ số: 18

b. Diện tích: 110,0 m²

c. Loại đất: Đất ở tại đô thị (ODT), *(Đất công trình nhà ở thương mại),*

d. Thời hạn sử dụng: Thời hạn sử dụng đất đến ngày 23/12/2074,

đ. Hình thức sử dụng: Sử dụng riêng

e. Địa chỉ: Phường Đồng Văn, thị xã Duy Tiên, tỉnh Hà Nam,

g. Nguồn gốc sử dụng: Nhà nước giao đất có thu tiền sử dụng đất,

2. Nhà ở: -/-

3. Công trình xây dựng khác: -/-

4. Ghi chú: Người mua nhà ở gắn liền với quyền sử dụng đất ở được sử dụng đất ổn định lâu dài

III. Sơ đồ thửa đất, nhà ở và tài sản khác gắn liền với đất

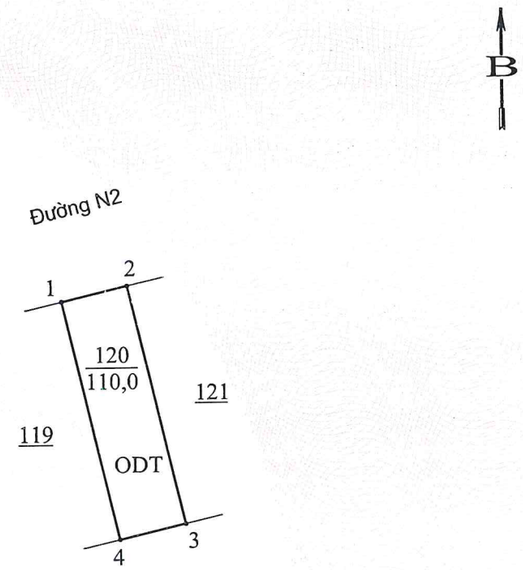

Bảng liệt kê tọa độ và chiều dài cạnh			
Số hiệu đỉnh thửa	Tọa độ		Chiều dài (m)
	X	Y	
1	2283062.79	597693.84	5,50
2	2283064.05	597699.19	20,00
3	2283044.58	597703.76	5,50
4	2283043.32	597698.41	20,00
1	2283062.79	597693.84	

Hà Nam, ngày 31 tháng 12 năm 2024

TM. ỦY BAN NHÂN DÂN TỈNH HÀ NAM

TUQ. CHỦ TỊCH

KT. GIÁM ĐỐC SỞ TÀI NGUYÊN VÀ MÔI TRƯỜNG

PHÓ GIÁM ĐỐC

CỘNG HÒA XÃ HỘI CHỦ NGHĨA VIỆT NAM
SỞ TÀI NGUYÊN VÀ MÔI TRƯỜNG
TỈNH HÀ NAM

Tạ Hồng Điệp

Số vào sổ cấp Giấy chứng nhận: CT 4071

IV. Những thay đổi sau khi cấp Giấy chứng nhận

Nội dung thay đổi và cơ sở pháp lý	Xác nhận của cơ quan có thẩm quyền

Người được cấp Giấy chứng nhận không được sửa chữa, tẩy xóa hoặc bổ sung bất kỳ nội dung nào trong Giấy chứng nhận; khi bị mất hoặc hư hỏng Giấy chứng nhận phải khai báo ngay với cơ quan cấp Giấy.

CỘNG HÒA XÃ HỘI CHỦ NGHĨA VIỆT NAM
Độc lập - Tự do - Hạnh phúc

GIẤY CHỨNG NHẬN
QUYỀN SỬ DỤNG ĐẤT
QUYỀN SỞ HỮU NHÀ Ở VÀ TÀI SẢN KHÁC GẮN LIỀN VỚI ĐẤT

I- Người sử dụng đất, chủ sở hữu nhà ở và tài sản khác gắn liền với đất

TỔNG CÔNG TY ĐẦU TƯ PHÁT TRIỂN NHÀ VÀ ĐÔ THỊ NAM HÀ NỘI

Giấy chứng nhận đăng ký doanh nghiệp: 0700222689, cấp ngày 27/11/2007 (Đăng ký thay đổi lần thứ 14 ngày 10/9/2024) do phòng Đăng ký kinh doanh - Sở Kế hoạch và Đầu tư tỉnh Hà Nam cấp

DM 303188

II. Thửa đất, nhà ở và tài sản khác gắn liền với đất

1. Thửa đất:

a) Thửa đất số: 121; Tờ bản đồ số: 18

b. Diện tích: 110,0 m²

c. Loại đất: Đất ở tại đô thị (ODT), *(Đất công trình nhà ở thương mại),*

d. Thời hạn sử dụng: Thời hạn sử dụng đất đến ngày 23/12/2074,

đ. Hình thức sử dụng: Sử dụng riêng

e. Địa chỉ: Phường Đồng Văn, thị xã Duy Tiên, tỉnh Hà Nam,

g. Nguồn gốc sử dụng: Nhà nước giao đất có thu tiền sử dụng đất,

2. Nhà ở: -/-

3. Công trình xây dựng khác: -/-

4. Ghi chú: Người mua nhà ở gắn liền với quyền sử dụng đất ở được sử dụng đất ổn định lâu dài

III. Sơ đồ thửa đất, nhà ở và tài sản khác gắn liền với đất

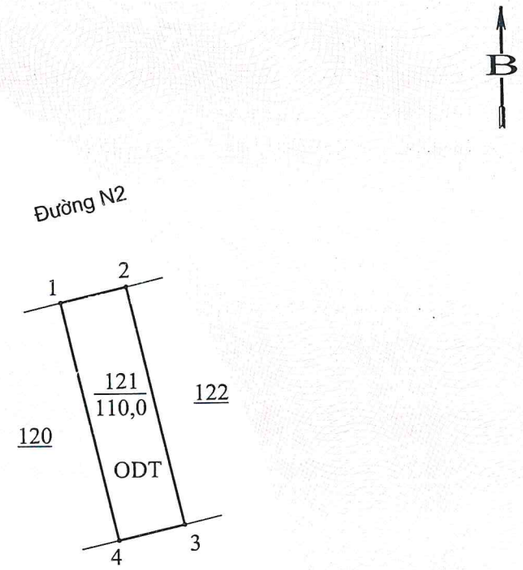

Bảng liệt kê tọa độ và chiều dài cạnh			
Số hiệu đỉnh thửa	Tọa độ		Chiều dài (m)
	X	Y	
1	2283064.05	597699.19	5,50
2	2283065.31	597704.55	20,00
3	2283045.84	597709.12	5,50
4	2283044.58	597703.76	20,00
1	2283064.05	597699.19	

Hà Nam, ngày 31 tháng 12 năm 2024

TM. ỦY BAN NHÂN DÂN TỈNH HÀ NAM

TUQ. CHỦ TỊCH

KT. GIÁM ĐỐC SỞ TÀI NGUYÊN VÀ MÔI TRƯỜNG

PHÓ GIÁM ĐỐC

CỘNG HÒA XÃ HỘI CHỦ NGHĨA VIỆT NAM
SỞ TÀI NGUYÊN VÀ MÔI TRƯỜNG
TỈNH HÀ NAM

Tạ Hồng Điệp

Số vào sổ cấp Giấy chứng nhận: **CT** 4072

IV. Những thay đổi sau khi cấp Giấy chứng nhận	
Nội dung thay đổi và cơ sở pháp lý	Xác nhận của cơ quan có thẩm quyền

Người được cấp Giấy chứng nhận không được sửa chữa, tẩy xóa hoặc bổ sung bất kỳ nội dung nào trong Giấy chứng nhận; khi bị mất hoặc hư hỏng Giấy chứng nhận phải khai báo ngay với cơ quan cấp Giấy.

CỘNG HÒA XÃ HỘI CHỦ NGHĨA VIỆT NAM
Độc lập - Tự do - Hạnh phúc

GIẤY CHỨNG NHẬN
QUYỀN SỬ DỤNG ĐẤT
QUYỀN SỞ HỮU NHÀ Ở VÀ TÀI SẢN KHÁC GẮN LIỀN VỚI ĐẤT

I- Người sử dụng đất, chủ sở hữu nhà ở và tài sản khác gắn liền với đất

TỔNG CÔNG TY ĐẦU TƯ PHÁT TRIỂN NHÀ VÀ ĐÔ THỊ NAM HÀ NỘI

Giấy chứng nhận đăng ký doanh nghiệp: 0700222689, cấp ngày 27/11/2007 (Đăng ký thay đổi lần thứ 14 ngày 10/9/2024) do phòng Đăng ký kinh doanh - Sở Kế hoạch và Đầu tư tỉnh Hà Nam cấp

DM 303189

II. Thửa đất, nhà ở và tài sản khác gắn liền với đất

1. Thửa đất:

a) Thửa đất số: 122; Tờ bản đồ số: 18

b. Diện tích: 110,0 m²

c. Loại đất: Đất ở tại đô thị (ODT), *(Đất công trình nhà ở thương mại),*

d. Thời hạn sử dụng: Thời hạn sử dụng đất đến ngày 23/12/2074,

đ. Hình thức sử dụng: Sử dụng riêng

e. Địa chỉ: Phường Đồng Văn, thị xã Duy Tiên, tỉnh Hà Nam,

g. Nguồn gốc sử dụng: Nhà nước giao đất có thu tiền sử dụng đất,

2. Nhà ở: -/-

3. Công trình xây dựng khác: -/-

4. Ghi chú: Người mua nhà ở gắn liền với quyền sử dụng đất ở được sử dụng đất ổn định lâu dài

III. Sơ đồ thửa đất, nhà ở và tài sản khác gắn liền với đất

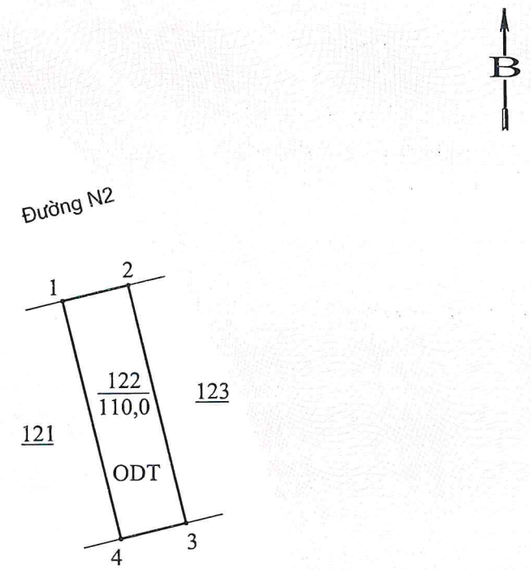

Bảng liệt kê tọa độ và chiều dài cạnh			
Số hiệu đỉnh thửa	Tọa độ		Chiều dài (m)
	X	Y	
1	2283065.31	597704.55	5,50
2	2283066.56	597709.90	20,00
3	2283047.09	597714.47	5,50
4	2283045.84	597709.12	20,00
1	2283065.31	597704.55	

Hà Nam, ngày 31 tháng 12 năm 2024

TM. ỦY BAN NHÂN DÂN TỈNH HÀ NAM

TUQ. CHỦ TỊCH

KT. GIÁM ĐỐC SỞ TÀI NGUYÊN VÀ MÔI TRƯỜNG

PHÓ GIÁM ĐỐC

CỘNG HÒA XÃ HỘI CHỦ NGHĨA VIỆT NAM
SỞ TÀI NGUYÊN VÀ MÔI TRƯỜNG
TỈNH HÀ NAM

Tạ Hồng Điệp

Số vào sổ cấp Giấy chứng nhận: **CT** 4073

IV. Những thay đổi sau khi cấp Giấy chứng nhận

Nội dung thay đổi và cơ sở pháp lý	Xác nhận của cơ quan có thẩm quyền

Người được cấp Giấy chứng nhận không được sửa chữa, tẩy xóa hoặc bổ sung bất kỳ nội dung nào trong Giấy chứng nhận; khi bị mất hoặc hư hỏng Giấy chứng nhận phải khai báo ngay với cơ quan cấp Giấy.

CỘNG HÒA XÃ HỘI CHỦ NGHĨA VIỆT NAM
Độc lập - Tự do - Hạnh phúc

GIẤY CHỨNG NHẬN
QUYỀN SỬ DỤNG ĐẤT
QUYỀN SỞ HỮU NHÀ Ở VÀ TÀI SẢN KHÁC GẮN LIỀN VỚI ĐẤT

I- Người sử dụng đất, chủ sở hữu nhà ở và tài sản khác gắn liền với đất

TỔNG CÔNG TY ĐẦU TƯ PHÁT TRIỂN NHÀ VÀ ĐÔ THỊ NAM HÀ NỘI

Giấy chứng nhận đăng ký doanh nghiệp: 0700222689, cấp ngày 27/11/2007 (Đăng ký thay đổi lần thứ 14 ngày 10/9/2024) do phòng Đăng ký kinh doanh - Sở Kế hoạch và Đầu tư tỉnh Hà Nam cấp

DM 303190

II. Thửa đất, nhà ở và tài sản khác gắn liền với đất

1. Thửa đất:

a) Thửa đất số: 123; Tờ bản đồ số: 18

b. Diện tích: 135,5 m²

c. Loại đất: Đất ở tại đô thị (ODT), *(Đất công trình nhà ở thương mại),*

d. Thời hạn sử dụng: Thời hạn sử dụng đất đến ngày 23/12/2074,

đ. Hình thức sử dụng: Sử dụng riêng

e. Địa chỉ: Phường Đồng Văn, thị xã Duy Tiên, tỉnh Hà Nam,

g. Nguồn gốc sử dụng: Nhà nước giao đất có thu tiền sử dụng đất,

2. Nhà ở: -/-

3. Công trình xây dựng khác: -/-

4. Ghi chú: Người mua nhà ở gắn liền với quyền sử dụng đất ở được sử dụng đất ổn định lâu dài

III. Sơ đồ thửa đất, nhà ở và tài sản khác gắn liền với đất

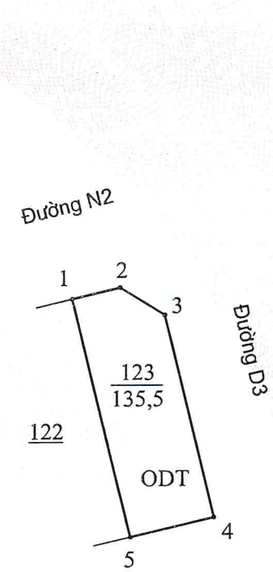

Bảng liệt kê tọa độ và chiều dài cạnh			
Số hiệu đỉnh thửa	Tọa độ		Chiều dài (m)
	X	Y	
1	2283066.56	597709.90	4,00
2	2283067.48	597713.80	4,24
3	2283065.24	597717.40	17,00
4	2283048.69	597721.29	7,00
5	2283047.09	597714.47	20,00
1	2283066.56	597709.90	

Hà Nam, ngày 31 tháng 12 năm 2024

TM. ỦY BAN NHÂN DÂN TỈNH HÀ NAM

TUQ. CHỦ TỊCH

KT. GIÁM ĐỐC SỞ TÀI NGUYÊN VÀ MÔI TRƯỜNG

PHÓ GIÁM ĐỐC

CỘNG HÒA XÃ HỘI CHỦ NGHĨA VIỆT NAM
SỞ TÀI NGUYÊN VÀ MÔI TRƯỜNG
TỈNH HÀ NAM

Tạ Hồng Điệp

Số vào sổ cấp Giấy chứng nhận: **CT** 4079

IV. Những thay đổi sau khi cấp Giấy chứng nhận

Nội dung thay đổi và cơ sở pháp lý	Xác nhận của cơ quan có thẩm quyền

Người được cấp Giấy chứng nhận không được sửa chữa, tẩy xóa hoặc bổ sung bất kỳ nội dung nào trong Giấy chứng nhận; khi bị mất hoặc hư hỏng Giấy chứng nhận phải khai báo ngay với cơ quan cấp Giấy.

CỘNG HÒA XÃ HỘI CHỦ NGHĨA VIỆT NAM
Độc lập - Tự do - Hạnh phúc

GIẤY CHỨNG NHẬN
QUYỀN SỬ DỤNG ĐẤT
QUYỀN SỞ HỮU NHÀ Ở VÀ TÀI SẢN KHÁC GẮN LIỀN VỚI ĐẤT

I- Người sử dụng đất, chủ sở hữu nhà ở và tài sản khác gắn liền với đất

TỔNG CÔNG TY ĐẦU TƯ PHÁT TRIỂN NHÀ VÀ ĐÔ THỊ NAM HÀ NỘI

Giấy chứng nhận đăng ký doanh nghiệp: 0700222689, cấp ngày 27/11/2007 (Đăng ký thay đổi lần thứ 14 ngày 10/9/2024) do phòng Đăng ký kinh doanh - Sở Kế hoạch và Đầu tư tỉnh Hà Nam cấp

DM 303191

II. Thửa đất, nhà ở và tài sản khác gắn liền với đất

1. Thửa đất:

a) Thửa đất số: 126; Tờ bản đồ số: 18

b. Diện tích: 135,5 m²

c. Loại đất: Đất ở tại đô thị (ODT), *(Đất công trình nhà ở thương mại),*

d. Thời hạn sử dụng: Thời hạn sử dụng đất đến ngày 23/12/2074,

đ. Hình thức sử dụng: Sử dụng riêng

e. Địa chỉ: Phường Đồng Văn, thị xã Duy Tiên, tỉnh Hà Nam,

g. Nguồn gốc sử dụng: Nhà nước giao đất có thu tiền sử dụng đất,

2. Nhà ở: -/-

3. Công trình xây dựng khác: -/-

4. Ghi chú: Người mua nhà ở gắn liền với quyền sử dụng đất ở được sử dụng đất ổn định lâu dài

III. Sơ đồ thửa đất, nhà ở và tài sản khác gắn liền với đất

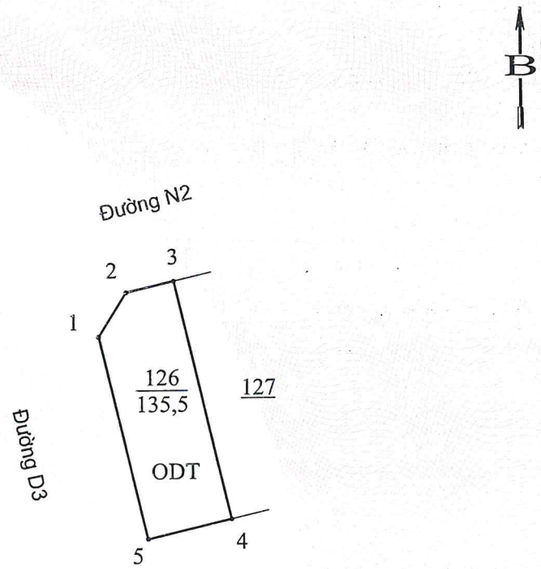

Bảng liệt kê tọa độ và chiều dài cạnh			
Số hiệu đỉnh thửa	Tọa độ		Chiều dài (m)
	X	Y	
1	2283068.23	597730.05	4,24
2	2283071.84	597732.29	4,00
3	2283072.75	597736.18	20,00
4	2283053.28	597740.75	7,00
5	2283051.68	597733.94	17,00
1	2283068.23	597730.05	

Hà Nam, ngày 31 tháng 12 năm 2024

TM. ỦY BAN NHÂN DÂN TỈNH HÀ NAM

TUQ. CHỦ TỊCH

KT. GIÁM ĐỐC SỞ TÀI NGUYÊN VÀ MÔI TRƯỜNG

PHÓ GIÁM ĐỐC

CỘNG HÒA XÃ HỘI CHỦ NGHĨA VIỆT NAM
SỞ TÀI NGUYÊN VÀ MÔI TRƯỜNG
TỈNH HÀ NAM

Tạ Hồng Điệp

Số vào sổ cấp Giấy chứng nhận: **CT** 4075

IV. Những thay đổi sau khi cấp Giấy chứng nhận

Nội dung thay đổi và cơ sở pháp lý	Xác nhận của cơ quan có thẩm quyền

Người được cấp Giấy chứng nhận không được sửa chữa, tẩy xóa hoặc bổ sung bất kỳ nội dung nào trong Giấy chứng nhận; khi bị mất hoặc hư hỏng Giấy chứng nhận phải khai báo ngay với cơ quan cấp Giấy.

CỘNG HÒA XÃ HỘI CHỦ NGHĨA VIỆT NAM
Độc lập - Tự do - Hạnh phúc

GIẤY CHỨNG NHẬN
QUYỀN SỬ DỤNG ĐẤT
QUYỀN SỞ HỮU NHÀ Ở VÀ TÀI SẢN KHÁC GẮN LIỀN VỚI ĐẤT

I- Người sử dụng đất, chủ sở hữu nhà ở và tài sản khác gắn liền với đất

TỔNG CÔNG TY ĐẦU TƯ PHÁT TRIỂN NHÀ VÀ ĐÔ THỊ NAM HÀ NỘI

Giấy chứng nhận đăng ký doanh nghiệp: 0700222689, cấp ngày 27/11/2007 (Đăng ký thay đổi lần thứ 14 ngày 10/9/2024) do phòng Đăng ký kinh doanh - Sở Kế hoạch và Đầu tư tỉnh Hà Nam cấp

DM 303192

II. Thửa đất, nhà ở và tài sản khác gắn liền với đất

1. Thửa đất:

a) Thửa đất số: 127; Tờ bản đồ số: 18

b. Diện tích: 110,0 m²

c. Loại đất: Đất ở tại đô thị (ODT), *(Đất công trình nhà ở thương mại),*

d. Thời hạn sử dụng: Thời hạn sử dụng đất đến ngày 23/12/2074,

đ. Hình thức sử dụng: Sử dụng riêng

e. Địa chỉ: Phường Đồng Văn, thị xã Duy Tiên, tỉnh Hà Nam,

g. Nguồn gốc sử dụng: Nhà nước giao đất có thu tiền sử dụng đất,

2. Nhà ở: -/-

3. Công trình xây dựng khác: -/-

4. Ghi chú: Người mua nhà ở gắn liền với quyền sử dụng đất ở được sử dụng đất ổn định lâu dài

III. Sơ đồ thửa đất, nhà ở và tài sản khác gắn liền với đất

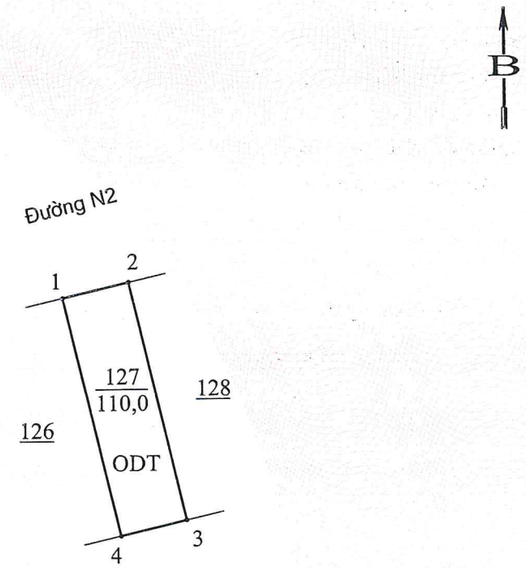

Bảng liệt kê tọa độ và chiều dài cạnh			
Số hiệu đỉnh thửa	Tọa độ		Chiều dài (m)
	X	Y	
1	2283072.75	597736.18	5,50
2	2283074.01	597741.54	20,00
3	2283054.54	597746.11	5,50
4	2283053.28	597740.75	20,00
1	2283072.75	597736.18	

Hà Nam, ngày 31 tháng 12 năm 2024

TM. ỦY BAN NHÂN DÂN TỈNH HÀ NAM

TUQ. CHỦ TỊCH

KT. GIÁM ĐỐC SỞ TÀI NGUYÊN VÀ MÔI TRƯỜNG

PHÓ GIÁM ĐỐC

CỘNG HÒA XÃ HỘI CHỦ NGHĨA VIỆT NAM
SỞ TÀI NGUYÊN VÀ MÔI TRƯỜNG
TỈNH HÀ NAM

Tạ Hồng Điệp

Số vào sổ cấp Giấy chứng nhận: **CT** 4076

IV. Những thay đổi sau khi cấp Giấy chứng nhận

Nội dung thay đổi và cơ sở pháp lý	Xác nhận của cơ quan có thẩm quyền

Người được cấp Giấy chứng nhận không được sửa chữa, tẩy xóa hoặc bổ sung bất kỳ nội dung nào trong Giấy chứng nhận; khi bị mất hoặc hư hỏng Giấy chứng nhận phải khai báo ngay với cơ quan cấp Giấy.

CỘNG HÒA XÃ HỘI CHỦ NGHĨA VIỆT NAM
Độc lập - Tự do - Hạnh phúc

GIẤY CHỨNG NHẬN
QUYỀN SỬ DỤNG ĐẤT
QUYỀN SỞ HỮU NHÀ Ở VÀ TÀI SẢN KHÁC GẮN LIỀN VỚI ĐẤT

I- Người sử dụng đất, chủ sở hữu nhà ở và tài sản khác gắn liền với đất

TỔNG CÔNG TY ĐẦU TƯ PHÁT TRIỂN NHÀ VÀ ĐÔ THỊ NAM HÀ NỘI

Giấy chứng nhận đăng ký doanh nghiệp: 0700222689, cấp ngày 27/11/2007 (Đăng ký thay đổi lần thứ 14 ngày 10/9/2024) do phòng Đăng ký kinh doanh - Sở Kế hoạch và Đầu tư tỉnh Hà Nam cấp

DM 303193

II. Thửa đất, nhà ở và tài sản khác gắn liền với đất

1. Thửa đất:

a) Thửa đất số: 128; Tờ bản đồ số: 18

b. Diện tích: 110,0 m²

c. Loại đất: Đất ở tại đô thị (ODT), *(Đất công trình nhà ở thương mại),*

d. Thời hạn sử dụng: Thời hạn sử dụng đất đến ngày 23/12/2074,

đ. Hình thức sử dụng: Sử dụng riêng

e. Địa chỉ: Phường Đồng Văn, thị xã Duy Tiên, tỉnh Hà Nam,

g. Nguồn gốc sử dụng: Nhà nước giao đất có thu tiền sử dụng đất,

2. Nhà ở: -/-

3. Công trình xây dựng khác: -/-

4. Ghi chú: Người mua nhà ở gắn liền với quyền sử dụng đất ở được sử dụng đất ổn định lâu dài

III. Sơ đồ thửa đất, nhà ở và tài sản khác gắn liền với đất

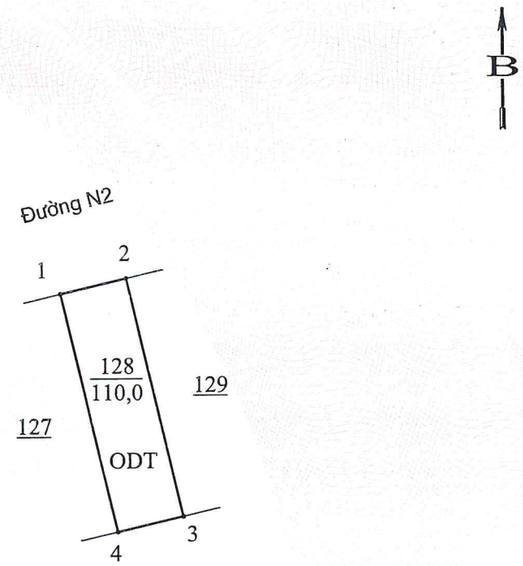

Bảng liệt kê tọa độ và chiều dài cạnh			
Số hiệu đỉnh thửa	Tọa độ		Chiều dài (m)
	X	Y	
1	2283074.01	597741.54	5,50
2	2283075.26	597746.89	20,00
3	2283055.79	597751.46	5,50
4	2283054.54	597746.11	20,00
1	2283074.01	597741.54	

Hà Nam, ngày 31 tháng 12 năm 2024

TM. ỦY BAN NHÂN DÂN TỈNH HÀ NAM

TUQ. CHỦ TỊCH

KT. GIÁM ĐỐC SỞ TÀI NGUYÊN VÀ MÔI TRƯỜNG

PHÓ GIÁM ĐỐC

CỘNG HÒA XÃ HỘI CHỦ NGHĨA VIỆT NAM
SỞ TÀI NGUYÊN VÀ MÔI TRƯỜNG
TỈNH HÀ NAM

Tạ Hồng Điệp

Số vào sổ cấp Giấy chứng nhận: **CT** 4077

IV. Những thay đổi sau khi cấp Giấy chứng nhận

Nội dung thay đổi và cơ sở pháp lý	Xác nhận của cơ quan có thẩm quyền

Người được cấp Giấy chứng nhận không được sửa chữa, tẩy xóa hoặc bổ sung bất kỳ nội dung nào trong Giấy chứng nhận; khi bị mất hoặc hư hỏng Giấy chứng nhận phải khai báo ngay với cơ quan cấp Giấy.

CỘNG HÒA XÃ HỘI CHỦ NGHĨA VIỆT NAM
Độc lập - Tự do - Hạnh phúc

GIẤY CHỨNG NHẬN
QUYỀN SỬ DỤNG ĐẤT
QUYỀN SỞ HỮU NHÀ Ở VÀ TÀI SẢN KHÁC GẮN LIỀN VỚI ĐẤT

I- Người sử dụng đất, chủ sở hữu nhà ở và tài sản khác gắn liền với đất

TỔNG CÔNG TY ĐẦU TƯ PHÁT TRIỂN NHÀ VÀ ĐÔ THỊ NAM HÀ NỘI

Giấy chứng nhận đăng ký doanh nghiệp: 0700222689, cấp ngày 27/11/2007 (Đăng ký thay đổi lần thứ 14 ngày 10/9/2024) do phòng Đăng ký kinh doanh - Sở Kế hoạch và Đầu tư tỉnh Hà Nam cấp

DM 303194

II. Thửa đất, nhà ở và tài sản khác gắn liền với đất

1. Thửa đất:

a) Thửa đất số: 129; Tờ bản đồ số: 18

b. Diện tích: 110,0 m²

c. Loại đất: Đất ở tại đô thị (ODT), *(Đất công trình nhà ở thương mại),*

d. Thời hạn sử dụng: Thời hạn sử dụng đất đến ngày 23/12/2074,

đ. Hình thức sử dụng: Sử dụng riêng

e. Địa chỉ: Phường Đồng Văn, thị xã Duy Tiên, tỉnh Hà Nam,

g. Nguồn gốc sử dụng: Nhà nước giao đất có thu tiền sử dụng đất,

2. Nhà ở: -/-

3. Công trình xây dựng khác: -/-

4. Ghi chú: Người mua nhà ở gắn liền với quyền sử dụng đất ở được sử dụng đất ổn định lâu dài

III. Sơ đồ thửa đất, nhà ở và tài sản khác gắn liền với đất

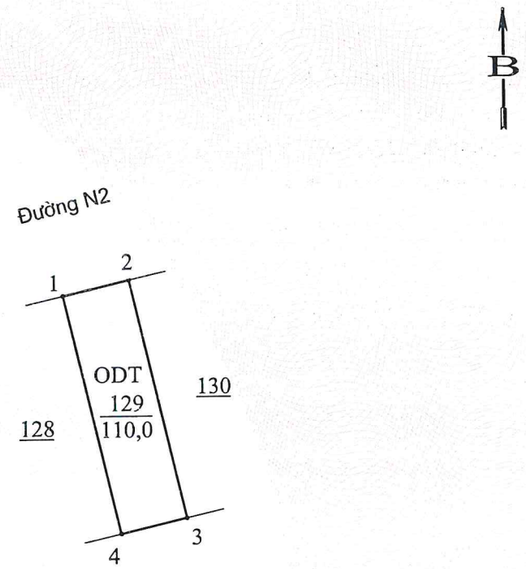

Bảng liệt kê tọa độ và chiều dài cạnh			
Số hiệu đỉnh thửa	Tọa độ		Chiều dài (m)
	X	Y	
1	2283075.26	597746.89	5,50
2	2283076.52	597752.25	20,00
3	2283057.05	597756.82	5,50
4	2283055.79	597751.46	20,00
1	2283075.26	597746.89	

Hà Nam, ngày 31 tháng 12 năm 2024

TM. ỦY BAN NHÂN DÂN TỈNH HÀ NAM

TUQ. CHỦ TỊCH

KT. GIÁM ĐỐC SỞ TÀI NGUYÊN VÀ MÔI TRƯỜNG

PHÓ GIÁM ĐỐC

CỘNG HÒA XÃ HỘI CHỦ NGHĨA VIỆT NAM
SỞ TÀI NGUYÊN VÀ MÔI TRƯỜNG
TỈNH HÀ NAM

Tạ Hồng Điệp

Số vào sổ cấp Giấy chứng nhận: CT 4078

IV. Những thay đổi sau khi cấp Giấy chứng nhận

Nội dung thay đổi và cơ sở pháp lý	Xác nhận của cơ quan có thẩm quyền

Người được cấp Giấy chứng nhận không được sửa chữa, tẩy xóa hoặc bổ sung bất kỳ nội dung nào trong Giấy chứng nhận; khi bị mất hoặc hư hỏng Giấy chứng nhận phải khai báo ngay với cơ quan cấp Giấy.

CỘNG HÒA XÃ HỘI CHỦ NGHĨA VIỆT NAM
Độc lập - Tự do - Hạnh phúc

GIẤY CHỨNG NHẬN
QUYỀN SỬ DỤNG ĐẤT
QUYỀN SỞ HỮU NHÀ Ở VÀ TÀI SẢN KHÁC GẮN LIỀN VỚI ĐẤT

I- Người sử dụng đất, chủ sở hữu nhà ở và tài sản khác gắn liền với đất

TỔNG CÔNG TY ĐẦU TƯ PHÁT TRIỂN NHÀ VÀ ĐÔ THỊ NAM HÀ NỘI

Giấy chứng nhận đăng ký doanh nghiệp: 0700222689, cấp ngày 27/11/2007 (Đăng ký thay đổi lần thứ 14 ngày 10/9/2024) do phòng Đăng ký kinh doanh - Sở Kế hoạch và Đầu tư tỉnh Hà Nam cấp

DM 303195

II. Thửa đất, nhà ở và tài sản khác gắn liền với đất

1. Thửa đất:

a) Thửa đất số: 130; Tờ bản đồ số: 18

b. Diện tích: 110,0 m²

c. Loại đất: Đất ở tại đô thị (ODT), *(Đất công trình nhà ở thương mại),*

d. Thời hạn sử dụng: Thời hạn sử dụng đất đến ngày 23/12/2074,

đ. Hình thức sử dụng: Sử dụng riêng

e. Địa chỉ: Phường Đồng Văn, thị xã Duy Tiên, tỉnh Hà Nam,

g. Nguồn gốc sử dụng: Nhà nước giao đất có thu tiền sử dụng đất,

2. Nhà ở: -/-

3. Công trình xây dựng khác: -/-

4. Ghi chú: Người mua nhà ở gắn liền với quyền sử dụng đất ở được sử dụng đất ổn định lâu dài

III. Sơ đồ thửa đất, nhà ở và tài sản khác gắn liền với đất

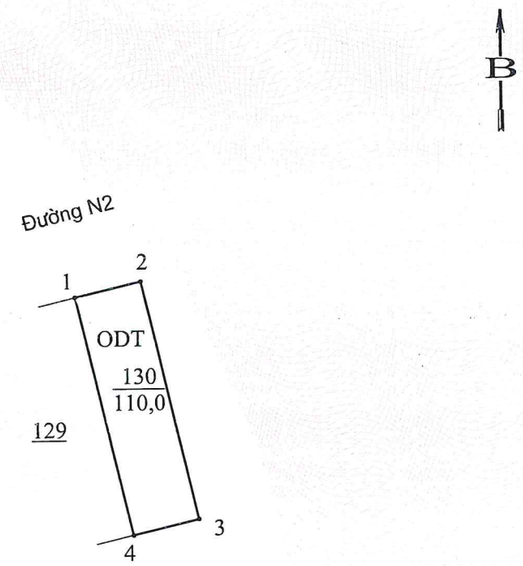

Bảng liệt kê tọa độ và chiều dài cạnh			
Số hiệu đỉnh thửa	Tọa độ		Chiều dài (m)
	X	Y	
1	2283076.52	597752.25	5,50
2	2283077.78	597757.60	20,00
3	2283058.31	597762.17	5,50
4	2283057.05	597756.82	20,00
1	2283076.52	597752.25	

Hà Nam, ngày 31 tháng 12 năm 2024

TM. ỦY BAN NHÂN DÂN TỈNH HÀ NAM

TUQ. CHỦ TỊCH

KT. GIÁM ĐỐC SỞ TÀI NGUYÊN VÀ MÔI TRƯỜNG

PHÓ GIÁM ĐỐC

CỘNG HÒA XÃ HỘI CHỦ NGHĨA VIỆT NAM
SỞ TÀI NGUYÊN VÀ MÔI TRƯỜNG
TỈNH HÀ NAM

Tạ Hồng Điệp

Số vào sổ cấp Giấy chứng nhận: **CT** 4079

IV. Những thay đổi sau khi cấp Giấy chứng nhận

Nội dung thay đổi và cơ sở pháp lý	Xác nhận của cơ quan có thẩm quyền

Người được cấp Giấy chứng nhận không được sửa chữa, tẩy xóa hoặc bổ sung bất kỳ nội dung nào trong Giấy chứng nhận; khi bị mất hoặc hư hỏng Giấy chứng nhận phải khai báo ngay với cơ quan cấp Giấy.

CỘNG HÒA XÃ HỘI CHỦ NGHĨA VIỆT NAM
Độc lập - Tự do - Hạnh phúc

GIẤY CHỨNG NHẬN
QUYỀN SỬ DỤNG ĐẤT
QUYỀN SỞ HỮU NHÀ Ở VÀ TÀI SẢN KHÁC GẮN LIỀN VỚI ĐẤT

I- Người sử dụng đất, chủ sở hữu nhà ở và tài sản khác gắn liền với đất

TỔNG CÔNG TY ĐẦU TƯ PHÁT TRIỂN NHÀ VÀ ĐÔ THỊ NAM HÀ NỘI

Giấy chứng nhận đăng ký doanh nghiệp: 0700222689, cấp ngày 27/11/2007 (Đăng ký thay đổi lần thứ 14 ngày 10/9/2024) do phòng Đăng ký kinh doanh - Sở Kế hoạch và Đầu tư tỉnh Hà Nam cấp

DM 303196

II. Thửa đất, nhà ở và tài sản khác gắn liền với đất

1. Thửa đất:

a) Thửa đất số: 137; Tờ bản đồ số: 18

b. Diện tích: 147,8 m²

c. Loại đất: Đất ở tại đô thị (ODT), *(Đất công trình nhà ở thương mại),*

d. Thời hạn sử dụng: Thời hạn sử dụng đất đến ngày 23/12/2074,

đ. Hình thức sử dụng: Sử dụng riêng

e. Địa chỉ: Phường Đồng Văn, thị xã Duy Tiên, tỉnh Hà Nam,

g. Nguồn gốc sử dụng: Nhà nước giao đất có thu tiền sử dụng đất,

2. Nhà ở: -/-

3. Công trình xây dựng khác: -/-

4. Ghi chú: Người mua nhà ở gắn liền với quyền sử dụng đất ở được sử dụng đất ổn định lâu dài

III. Sơ đồ thửa đất, nhà ở và tài sản khác gắn liền với đất

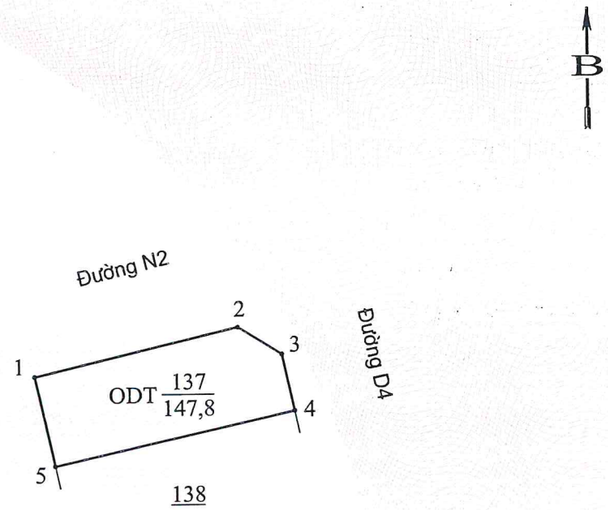

Bảng liệt kê tọa độ và chiều dài cạnh			
Số hiệu đỉnh thửa	Tọa độ		Chiều dài (m)
	X	Y	
1	2283078.87	597762.33	17,00
2	2283082.76	597778.88	4,22
3	2283080.52	597782.46	4,73
4	2283075.90	597783.48	20,00
5	2283071.55	597763.96	7,50
1	2283078.87	597762.33	

Hà Nam, ngày 31 tháng 12 năm 2024

TM. ỦY BAN NHÂN DÂN TỈNH HÀ NAM

TUQ. CHỦ TỊCH

KT. GIÁM ĐỐC SỞ TÀI NGUYÊN VÀ MÔI TRƯỜNG

PHÓ GIÁM ĐỐC

CỘNG HÒA XÃ HỘI CHỦ NGHĨA VIỆT NAM
SỞ TÀI NGUYÊN VÀ MÔI TRƯỜNG
TỈNH HÀ NAM

Tạ Hồng Điệp

Số vào sổ cấp Giấy chứng nhận: CT 4080

IV. Những thay đổi sau khi cấp Giấy chứng nhận

Nội dung thay đổi và cơ sở pháp lý	Xác nhận của cơ quan có thẩm quyền

Người được cấp Giấy chứng nhận không được sửa chữa, tẩy xóa hoặc bổ sung bất kỳ nội dung nào trong Giấy chứng nhận; khi bị mất hoặc hư hỏng Giấy chứng nhận phải khai báo ngay với cơ quan cấp Giấy.

CỘNG HÒA XÃ HỘI CHỦ NGHĨA VIỆT NAM
Độc lập - Tự do - Hạnh phúc

GIẤY CHỨNG NHẬN
QUYỀN SỬ DỤNG ĐẤT
QUYỀN SỞ HỮU NHÀ Ở VÀ TÀI SẢN KHÁC GẮN LIỀN VỚI ĐẤT

I- Người sử dụng đất, chủ sở hữu nhà ở và tài sản khác gắn liền với đất

TỔNG CÔNG TY ĐẦU TƯ PHÁT TRIỂN NHÀ VÀ ĐÔ THỊ NAM HÀ NỘI

Giấy chứng nhận đăng ký doanh nghiệp: 0700222689, cấp ngày 27/11/2007 (Đăng ký thay đổi lần thứ 14 ngày 10/9/2024) do phòng Đăng ký kinh doanh - Sở Kế hoạch và Đầu tư tỉnh Hà Nam cấp

DM 303197

II. Thửa đất, nhà ở và tài sản khác gắn liền với đất

1. Thửa đất:

a) Thửa đất số: 138; Tờ bản đồ số: 18

b. Diện tích: 120,0 m²

c. Loại đất: Đất ở tại đô thị (ODT), *(Đất công trình nhà ở thương mại),*

d. Thời hạn sử dụng: Thời hạn sử dụng đất đến ngày 23/12/2074,

đ. Hình thức sử dụng: Sử dụng riêng

e. Địa chỉ: Phường Đồng Văn, thị xã Duy Tiên, tỉnh Hà Nam,

g. Nguồn gốc sử dụng: Nhà nước giao đất có thu tiền sử dụng đất,

2. Nhà ở: -/-

3. Công trình xây dựng khác: -/-

4. Ghi chú: Người mua nhà ở gắn liền với quyền sử dụng đất ở được sử dụng đất ổn định lâu dài

III. Sơ đồ thửa đất, nhà ở và tài sản khác gắn liền với đất

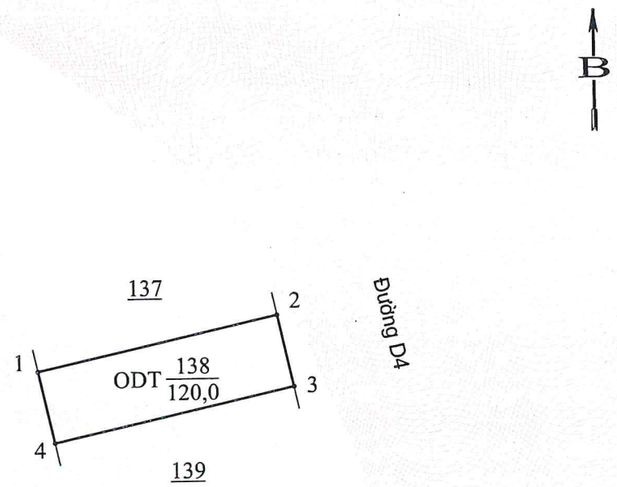

Bảng liệt kê tọa độ và chiều dài cạnh			
Số hiệu đỉnh thửa	Tọa độ		Chiều dài (m)
	X	Y	
1	2283071.55	597763.96	20,00
2	2283075.90	597783.48	6,00
3	2283070.04	597784.79	20,00
4	2283065.70	597765.27	6,00
1	2283071.55	597763.96	

Hà Nam, ngày 31 tháng 12 năm 2024

TM. ỦY BAN NHÂN DÂN TỈNH HÀ NAM

TUQ. CHỦ TỊCH

KT. GIÁM ĐỐC SỞ TÀI NGUYÊN VÀ MÔI TRƯỜNG

PHÓ GIÁM ĐỐC

CỘNG HÒA XÃ HỘI CHỦ NGHĨA VIỆT NAM
SỞ TÀI NGUYÊN VÀ MÔI TRƯỜNG
TỈNH HÀ NAM

Tạ Hồng Điệp

Số vào sổ cấp Giấy chứng nhận: **CT** 4081

IV. Những thay đổi sau khi cấp Giấy chứng nhận

Nội dung thay đổi và cơ sở pháp lý	Xác nhận của cơ quan có thẩm quyền

Người được cấp Giấy chứng nhận không được sửa chữa, tẩy xóa hoặc bổ sung bất kỳ nội dung nào trong Giấy chứng nhận; khi bị mất hoặc hư hỏng Giấy chứng nhận phải khai báo ngay với cơ quan cấp Giấy.

CỘNG HÒA XÃ HỘI CHỦ NGHĨA VIỆT NAM
Độc lập - Tự do - Hạnh phúc

GIẤY CHỨNG NHẬN
QUYỀN SỬ DỤNG ĐẤT
QUYỀN SỞ HỮU NHÀ Ở VÀ TÀI SẢN KHÁC GẮN LIỀN VỚI ĐẤT

I- Người sử dụng đất, chủ sở hữu nhà ở và tài sản khác gắn liền với đất

TỔNG CÔNG TY ĐẦU TƯ PHÁT TRIỂN NHÀ VÀ ĐÔ THỊ NAM HÀ NỘI

Giấy chứng nhận đăng ký doanh nghiệp: 0700222689, cấp ngày 27/11/2007 (Đăng ký thay đổi lần thứ 14 ngày 10/9/2024) do phòng Đăng ký kinh doanh - Sở Kế hoạch và Đầu tư tỉnh Hà Nam cấp

DM 303198

II. Thửa đất, nhà ở và tài sản khác gắn liền với đất

1. Thửa đất:

a) Thửa đất số: 139; Tờ bản đồ số: 18

b. Diện tích: 120,0 m²

c. Loại đất: Đất ở tại đô thị (ODT), *(Đất công trình nhà ở thương mại),*

d. Thời hạn sử dụng: Thời hạn sử dụng đất đến ngày 23/12/2074,

đ. Hình thức sử dụng: Sử dụng riêng

e. Địa chỉ: Phường Đồng Văn, thị xã Duy Tiên, tỉnh Hà Nam,

g. Nguồn gốc sử dụng: Nhà nước giao đất có thu tiền sử dụng đất,

2. Nhà ở: -/-

3. Công trình xây dựng khác: -/-

4. Ghi chú: Người mua nhà ở gắn liền với quyền sử dụng đất ở được sử dụng đất ổn định lâu dài

III. Sơ đồ thửa đất, nhà ở và tài sản khác gắn liền với đất

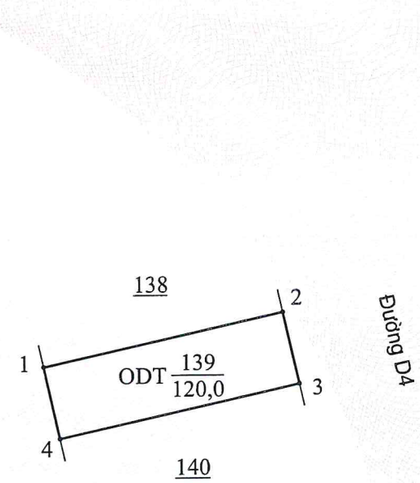

Bảng liệt kê tọa độ và chiều dài cạnh			
Số hiệu đỉnh thửa	Tọa độ		Chiều dài (m)
	X	Y	
1	2283065.70	597765.27	20,00
2	2283070.04	597784.79	6,00
3	2283064.19	597786.09	20,00
4	2283059.84	597766.57	6,00
1	2283065.70	597765.27	

Hà Nam, ngày 31.. tháng .12 năm 2024

TM. ỦY BAN NHÂN DÂN TỈNH HÀ NAM

TUQ. CHỦ TỊCH

KT. GIÁM ĐỐC SỞ TÀI NGUYÊN VÀ MÔI TRƯỜNG

PHÓ GIÁM ĐỐC

CỘNG HÒA XÃ HỘI CHỦ NGHĨA VIỆT NAM
SỞ TÀI NGUYÊN VÀ MÔI TRƯỜNG
TỈNH HÀ NAM

Tạ Hồng Điệp

Số vào sổ cấp Giấy chứng nhận: **CT** 4082

IV. Những thay đổi sau khi cấp Giấy chứng nhận

Nội dung thay đổi và cơ sở pháp lý	Xác nhận của cơ quan có thẩm quyền

Người được cấp Giấy chứng nhận không được sửa chữa, tẩy xóa hoặc bổ sung bất kỳ nội dung nào trong Giấy chứng nhận; khi bị mất hoặc hư hỏng Giấy chứng nhận phải khai báo ngay với cơ quan cấp Giấy.

CỘNG HÒA XÃ HỘI CHỦ NGHĨA VIỆT NAM
Độc lập - Tự do - Hạnh phúc

GIẤY CHỨNG NHẬN
QUYỀN SỬ DỤNG ĐẤT
QUYỀN SỞ HỮU NHÀ Ở VÀ TÀI SẢN KHÁC GẮN LIỀN VỚI ĐẤT

I- Người sử dụng đất, chủ sở hữu nhà ở và tài sản khác gắn liền với đất

TỔNG CÔNG TY ĐẦU TƯ PHÁT TRIỂN NHÀ VÀ ĐÔ THỊ NAM HÀ NỘI

Giấy chứng nhận đăng ký doanh nghiệp: 0700222689, cấp ngày 27/11/2007 (Đăng ký thay đổi lần thứ 14 ngày 10/9/2024) do phòng Đăng ký kinh doanh - Sở Kế hoạch và Đầu tư tỉnh Hà Nam cấp

DM 303199

II. Thửa đất, nhà ở và tài sản khác gắn liền với đất

1. Thửa đất:

a) Thửa đất số: 140; Tờ bản đồ số: 18

b. Diện tích: 120,0 m²

c. Loại đất: Đất ở tại đô thị (ODT), *(Đất công trình nhà ở thương mại),*

d. Thời hạn sử dụng: Thời hạn sử dụng đất đến ngày 23/12/2074,

đ. Hình thức sử dụng: Sử dụng riêng

e. Địa chỉ: Phường Đồng Văn, thị xã Duy Tiên, tỉnh Hà Nam,

g. Nguồn gốc sử dụng: Nhà nước giao đất có thu tiền sử dụng đất,

2. Nhà ở: -/-

3. Công trình xây dựng khác: -/-

4. Ghi chú: Người mua nhà ở gắn liền với quyền sử dụng đất ở được sử dụng đất ổn định lâu dài

III. Sơ đồ thửa đất, nhà ở và tài sản khác gắn liền với đất

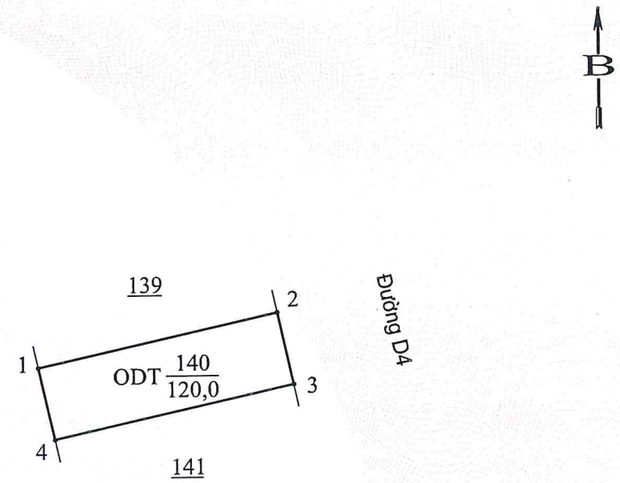

Bảng liệt kê tọa độ và chiều dài cạnh			
Số hiệu đỉnh thửa	Tọa độ		Chiều dài (m)
	X	Y	
1	2283059.84	597766.57	20,00
2	2283064.19	597786.09	6,00
3	2283058.33	597787.40	20,00
4	2283053.98	597767.88	6,00
1	2283059.84	597766.57	

Hà Nam, ngày .31. tháng .12. năm 2024

TM. ỦY BAN NHÂN DÂN TỈNH HÀ NAM

TUQ. CHỦ TỊCH

KT. GIÁM ĐỐC SỞ TÀI NGUYÊN VÀ MÔI TRƯỜNG

PHÓ GIÁM ĐỐC

CỘNG HÒA XÃ HỘI CHỦ NGHĨA VIỆT NAM
SỞ TÀI NGUYÊN VÀ MÔI TRƯỜNG
TỈNH HÀ NAM

Tạ Hồng Điệp

Số vào sổ cấp Giấy chứng nhận: **CT** 4083

IV. Những thay đổi sau khi cấp Giấy chứng nhận

Nội dung thay đổi và cơ sở pháp lý	Xác nhận của cơ quan có thẩm quyền

Người được cấp Giấy chứng nhận không được sửa chữa, tẩy xóa hoặc bổ sung bất kỳ nội dung nào trong Giấy chứng nhận; khi bị mất hoặc hư hỏng Giấy chứng nhận phải khai báo ngay với cơ quan cấp Giấy.

CỘNG HÒA XÃ HỘI CHỦ NGHĨA VIỆT NAM
Độc lập - Tự do - Hạnh phúc

GIẤY CHỨNG NHẬN
QUYỀN SỬ DỤNG ĐẤT
QUYỀN SỞ HỮU NHÀ Ở VÀ TÀI SẢN KHÁC GẮN LIỀN VỚI ĐẤT

I- Người sử dụng đất, chủ sở hữu nhà ở và tài sản khác gắn liền với đất

TỔNG CÔNG TY ĐẦU TƯ PHÁT TRIỂN NHÀ VÀ ĐÔ THỊ NAM HÀ NỘI

Giấy chứng nhận đăng ký doanh nghiệp: 0700222689, cấp ngày 27/11/2007 (Đăng ký thay đổi lần thứ 14 ngày 10/9/2024) do phòng Đăng ký kinh doanh - Sở Kế hoạch và Đầu tư tỉnh Hà Nam cấp

DM 303200

II. Thửa đất, nhà ở và tài sản khác gắn liền với đất

1. Thửa đất:

a) Thửa đất số: 141; Tờ bản đồ số: 18

b. Diện tích: 120,0 m²

c. Loại đất: Đất ở tại đô thị (ODT), *(Đất công trình nhà ở thương mại),*

d. Thời hạn sử dụng: Thời hạn sử dụng đất đến ngày 23/12/2074,

đ. Hình thức sử dụng: Sử dụng riêng

e. Địa chỉ: Phường Đồng Văn, thị xã Duy Tiên, tỉnh Hà Nam,

g. Nguồn gốc sử dụng: Nhà nước giao đất có thu tiền sử dụng đất,

2. Nhà ở: -/-

3. Công trình xây dựng khác: -/-

4. Ghi chú: Người mua nhà ở gắn liền với quyền sử dụng đất ở được sử dụng đất ổn định lâu dài

III. Sơ đồ thửa đất, nhà ở và tài sản khác gắn liền với đất

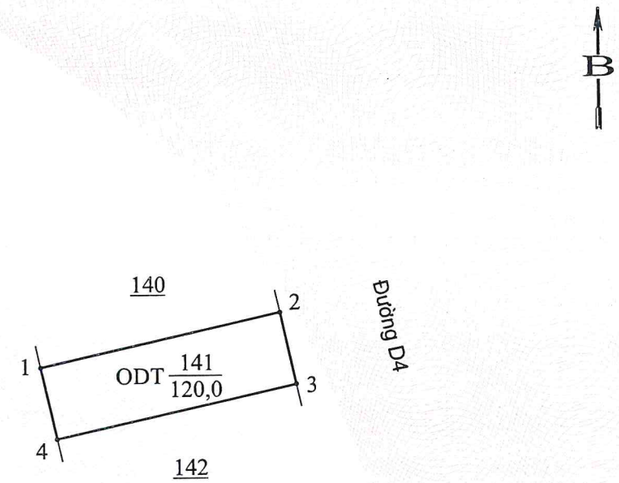

Bảng liệt kê tọa độ và chiều dài cạnh			
Số hiệu đỉnh thửa	Tọa độ		Chiều dài (m)
	X	Y	
1	2283053.98	597767.88	20,00
2	2283058.33	597787.40	6,00
3	2283052.47	597788.70	20,00
4	2283048.13	597769.18	6,00
1	2283053.98	597767.88	

Hà Nam, ngày 31 tháng 12 năm 2024

TM. ỦY BAN NHÂN DÂN TỈNH HÀ NAM

TUQ. CHỦ TỊCH

KT. GIÁM ĐỐC SỞ TÀI NGUYÊN VÀ MÔI TRƯỜNG

PHÓ GIÁM ĐỐC

CỘNG HÒA XÃ HỘI CHỦ NGHĨA VIỆT NAM
SỞ TÀI NGUYÊN VÀ MÔI TRƯỜNG
TỈNH HÀ NAM

Tạ Hồng Điệp

Số vào sổ cấp Giấy chứng nhận: **CT** 4084

IV. Những thay đổi sau khi cấp Giấy chứng nhận

Nội dung thay đổi và cơ sở pháp lý	Xác nhận của cơ quan có thẩm quyền

Người được cấp Giấy chứng nhận không được sửa chữa, tẩy xóa hoặc bổ sung bất kỳ nội dung nào trong Giấy chứng nhận; khi bị mất hoặc hư hỏng Giấy chứng nhận phải khai báo ngay với cơ quan cấp Giấy.

CỘNG HÒA XÃ HỘI CHỦ NGHĨA VIỆT NAM
Độc lập - Tự do - Hạnh phúc

GIẤY CHỨNG NHẬN
QUYỀN SỬ DỤNG ĐẤT
QUYỀN SỞ HỮU NHÀ Ở VÀ TÀI SẢN KHÁC GẮN LIỀN VỚI ĐẤT

I- Người sử dụng đất, chủ sở hữu nhà ở và tài sản khác gắn liền với đất

TỔNG CÔNG TY ĐẦU TƯ PHÁT TRIỂN NHÀ VÀ ĐÔ THỊ NAM HÀ NỘI

Giấy chứng nhận đăng ký doanh nghiệp: 0700222689, cấp ngày 27/11/2007 (Đăng ký thay đổi lần thứ 14 ngày 10/9/2024) do phòng Đăng ký kinh doanh - Sở Kế hoạch và Đầu tư tỉnh Hà Nam cấp

DM 303201

II. Thửa đất, nhà ở và tài sản khác gắn liền với đất

1. Thửa đất:

a) Thửa đất số: 142; Tờ bản đồ số: 18

b. Diện tích: 120,0 m²

c. Loại đất: Đất ở tại đô thị (ODT), *(Đất công trình nhà ở thương mại),*

d. Thời hạn sử dụng: Thời hạn sử dụng đất đến ngày 23/12/2074,

đ. Hình thức sử dụng: Sử dụng riêng

e. Địa chỉ: Phường Đồng Văn, thị xã Duy Tiên, tỉnh Hà Nam,

g. Nguồn gốc sử dụng: Nhà nước giao đất có thu tiền sử dụng đất,

2. Nhà ở: -/-

3. Công trình xây dựng khác: -/-

4. Ghi chú: Người mua nhà ở gắn liền với quyền sử dụng đất ở được sử dụng đất ổn định lâu dài

III. Sơ đồ thửa đất, nhà ở và tài sản khác gắn liền với đất

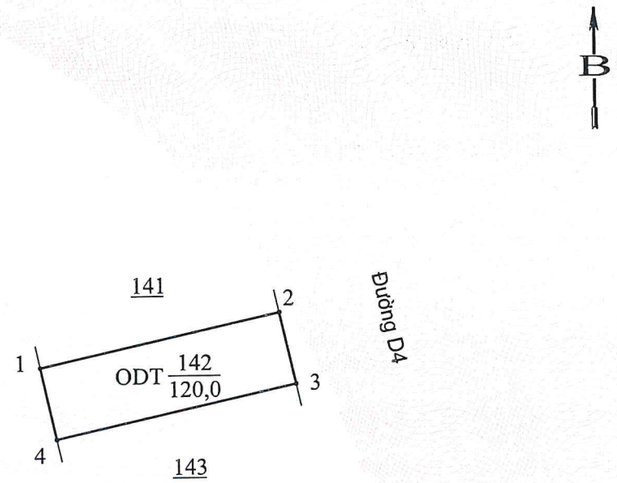

Bảng liệt kê tọa độ và chiều dài cạnh			
Số hiệu đỉnh thửa	Tọa độ		Chiều dài (m)
	X	Y	
1	2283048.13	597769.18	20,00
2	2283052.47	597788.70	6,00
3	2283046.62	597790.01	20,00
4	2283042.27	597770.48	6,00
1	2283048.13	597769.18	

Hà Nam, ngày 31 tháng 12 năm 2024

TM. ỦY BAN NHÂN DÂN TỈNH HÀ NAM

TUQ. CHỦ TỊCH

KT. GIÁM ĐỐC SỞ TÀI NGUYÊN VÀ MÔI TRƯỜNG

PHÓ GIÁM ĐỐC

CỘNG HÒA XÃ HỘI CHỦ NGHĨA VIỆT NAM
SỞ TÀI NGUYÊN VÀ MÔI TRƯỜNG
TỈNH HÀ NAM

Tạ Hồng Điệp

Số vào sổ cấp Giấy chứng nhận: **CT** 4085

IV. Những thay đổi sau khi cấp Giấy chứng nhận	
Nội dung thay đổi và cơ sở pháp lý	Xác nhận của cơ quan có thẩm quyền

Người được cấp Giấy chứng nhận không được sửa chữa, tẩy xóa hoặc bổ sung bất kỳ nội dung nào trong Giấy chứng nhận; khi bị mất hoặc hư hỏng Giấy chứng nhận phải khai báo ngay với cơ quan cấp Giấy.

CỘNG HÒA XÃ HỘI CHỦ NGHĨA VIỆT NAM
Độc lập - Tự do - Hạnh phúc

GIẤY CHỨNG NHẬN
QUYỀN SỬ DỤNG ĐẤT
QUYỀN SỞ HỮU NHÀ Ở VÀ TÀI SẢN KHÁC GẮN LIỀN VỚI ĐẤT

I- Người sử dụng đất, chủ sở hữu nhà ở và tài sản khác gắn liền với đất

TỔNG CÔNG TY ĐẦU TƯ PHÁT TRIỂN NHÀ VÀ ĐÔ THỊ NAM HÀ NỘI

Giấy chứng nhận đăng ký doanh nghiệp: 0700222689, cấp ngày 27/11/2007 (Đăng ký thay đổi lần thứ 14 ngày 10/9/2024) do phòng Đăng ký kinh doanh - Sở Kế hoạch và Đầu tư tỉnh Hà Nam cấp

DM 303202

II. Thửa đất, nhà ở và tài sản khác gắn liền với đất

1. Thửa đất:

a) Thửa đất số: 143; Tờ bản đồ số: 18

b. Diện tích: 120,0 m²

c. Loại đất: Đất ở tại đô thị (ODT), *(Đất công trình nhà ở thương mại),*

d. Thời hạn sử dụng: Thời hạn sử dụng đất đến ngày 23/12/2074,

đ. Hình thức sử dụng: Sử dụng riêng

e. Địa chỉ: Phường Đồng Văn, thị xã Duy Tiên, tỉnh Hà Nam,

g. Nguồn gốc sử dụng: Nhà nước giao đất có thu tiền sử dụng đất,

2. Nhà ở: -/-

3. Công trình xây dựng khác: -/-

4. Ghi chú: Người mua nhà ở gắn liền với quyền sử dụng đất ở được sử dụng đất ổn định lâu dài

III. Sơ đồ thửa đất, nhà ở và tài sản khác gắn liền với đất

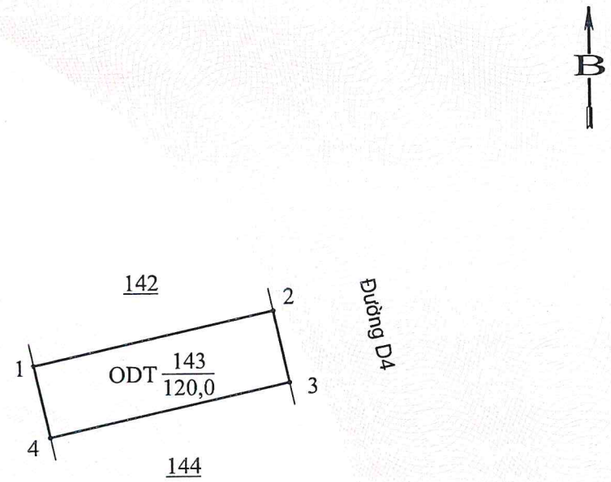

Bảng liệt kê tọa độ và chiều dài cạnh			
Số hiệu đỉnh thửa	Tọa độ		Chiều dài (m)
	X	Y	
1	2283042.27	597770.48	20,00
2	2283046.62	597790.01	6,00
3	2283040.76	597791.31	20,00
4	2283036.41	597771.79	6,00
1	2283042.27	597770.48	

Hà Nam, ngày 31 tháng 12 năm 2024

TM. ỦY BAN NHÂN DÂN TỈNH HÀ NAM

TUQ. CHỦ TỊCH

KT. GIÁM ĐỐC SỞ TÀI NGUYÊN VÀ MÔI TRƯỜNG

PHÓ GIÁM ĐỐC

CỘNG HÒA XÃ HỘI CHỦ NGHĨA VIỆT NAM
SỞ TÀI NGUYÊN VÀ MÔI TRƯỜNG
TỈNH HÀ NAM

Tạ Hồng Điệp

Số vào sổ cấp Giấy chứng nhận: CT 4086

IV. Những thay đổi sau khi cấp Giấy chứng nhận

Nội dung thay đổi và cơ sở pháp lý	Xác nhận của cơ quan có thẩm quyền

Người được cấp Giấy chứng nhận không được sửa chữa, tẩy xóa hoặc bổ sung bất kỳ nội dung nào trong Giấy chứng nhận; khi bị mất hoặc hư hỏng Giấy chứng nhận phải khai báo ngay với cơ quan cấp Giấy.

CỘNG HÒA XÃ HỘI CHỦ NGHĨA VIỆT NAM
Độc lập - Tự do - Hạnh phúc

GIẤY CHỨNG NHẬN
QUYỀN SỬ DỤNG ĐẤT
QUYỀN SỞ HỮU NHÀ Ở VÀ TÀI SẢN KHÁC GẮN LIỀN VỚI ĐẤT

I- Người sử dụng đất, chủ sở hữu nhà ở và tài sản khác gắn liền với đất

TỔNG CÔNG TY ĐẦU TƯ PHÁT TRIỂN NHÀ VÀ ĐÔ THỊ NAM HÀ NỘI

Giấy chứng nhận đăng ký doanh nghiệp: 0700222689, cấp ngày 27/11/2007 (Đăng ký thay đổi lần thứ 14 ngày 10/9/2024) do phòng Đăng ký kinh doanh - Sở Kế hoạch và Đầu tư tỉnh Hà Nam cấp

DM 303203

II. Thửa đất, nhà ở và tài sản khác gắn liền với đất

1. Thửa đất:

a) Thửa đất số: 144; Tờ bản đồ số: 18

b. Diện tích: 120,0 m²

c. Loại đất: Đất ở tại đô thị (ODT), *(Đất công trình nhà ở thương mại),*

d. Thời hạn sử dụng: Thời hạn sử dụng đất đến ngày 23/12/2074,

đ. Hình thức sử dụng: Sử dụng riêng

e. Địa chỉ: Phường Đồng Văn, thị xã Duy Tiên, tỉnh Hà Nam,

g. Nguồn gốc sử dụng: Nhà nước giao đất có thu tiền sử dụng đất,

2. Nhà ở: -/-

3. Công trình xây dựng khác: -/-

4. Ghi chú: Người mua nhà ở gắn liền với quyền sử dụng đất ở được sử dụng đất ổn định lâu dài

III. Sơ đồ thửa đất, nhà ở và tài sản khác gắn liền với đất

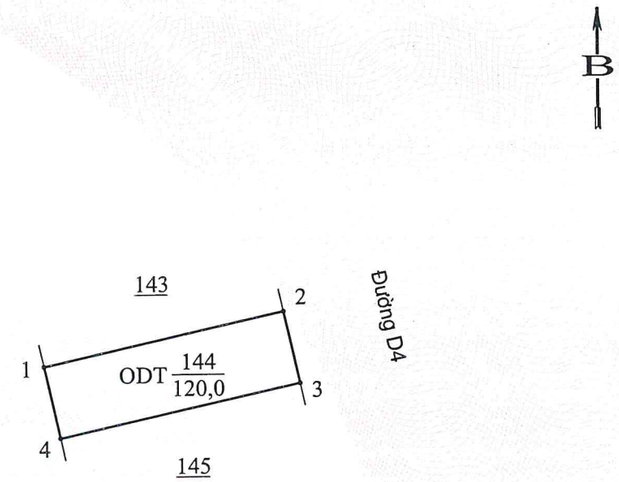

Bảng liệt kê tọa độ và chiều dài cạnh			
Số hiệu đỉnh thửa	Tọa độ		Chiều dài (m)
	X	Y	
1	2283036.41	597771.79	20,00
2	2283040.76	597791.31	6,00
3	2283034.90	597792.62	20,00
4	2283030.56	597773.09	6,00
1	2283036.41	597771.79	

Hà Nam, ngày 31 tháng 12 năm 2024

TM. ỦY BAN NHÂN DÂN TỈNH HÀ NAM

TUQ. CHỦ TỊCH

KT. GIÁM ĐỐC SỞ TÀI NGUYÊN VÀ MÔI TRƯỜNG

PHÓ GIÁM ĐỐC

CỘNG HÒA XÃ HỘI CHỦ NGHĨA VIỆT NAM
SỞ TÀI NGUYÊN VÀ MÔI TRƯỜNG
TỈNH HÀ NAM

Tạ Hồng Điệp

Số vào sổ cấp Giấy chứng nhận: **CT** 4087

IV. Những thay đổi sau khi cấp Giấy chứng nhận

Nội dung thay đổi và cơ sở pháp lý	Xác nhận của cơ quan có thẩm quyền

Người được cấp Giấy chứng nhận không được sửa chữa, tẩy xóa hoặc bổ sung bất kỳ nội dung nào trong Giấy chứng nhận; khi bị mất hoặc hư hỏng Giấy chứng nhận phải khai báo ngay với cơ quan cấp Giấy.

CỘNG HÒA XÃ HỘI CHỦ NGHĨA VIỆT NAM
Độc lập - Tự do - Hạnh phúc

GIẤY CHỨNG NHẬN
QUYỀN SỬ DỤNG ĐẤT
QUYỀN SỞ HỮU NHÀ Ở VÀ TÀI SẢN KHÁC GẮN LIỀN VỚI ĐẤT

I- Người sử dụng đất, chủ sở hữu nhà ở và tài sản khác gắn liền với đất

TỔNG CÔNG TY ĐẦU TƯ PHÁT TRIỂN NHÀ VÀ ĐÔ THỊ NAM HÀ NỘI

Giấy chứng nhận đăng ký doanh nghiệp: 0700222689, cấp ngày 27/11/2007 (Đăng ký thay đổi lần thứ 14 ngày 10/9/2024) do phòng Đăng ký kinh doanh - Sở Kế hoạch và Đầu tư tỉnh Hà Nam cấp

DM 303204

II. Thửa đất, nhà ở và tài sản khác gắn liền với đất

1. Thửa đất:

a) Thửa đất số: 145; Tờ bản đồ số: 18

b. Diện tích: 120,0 m²

c. Loại đất: Đất ở tại đô thị (ODT), *(Đất công trình nhà ở thương mại),*

d. Thời hạn sử dụng: Thời hạn sử dụng đất đến ngày 23/12/2074,

đ. Hình thức sử dụng: Sử dụng riêng

e. Địa chỉ: Phường Đồng Văn, thị xã Duy Tiên, tỉnh Hà Nam,

g. Nguồn gốc sử dụng: Nhà nước giao đất có thu tiền sử dụng đất,

2. Nhà ở: -/-

3. Công trình xây dựng khác: -/-

4. Ghi chú: Người mua nhà ở gắn liền với quyền sử dụng đất ở được sử dụng đất ổn định lâu dài

III. Sơ đồ thửa đất, nhà ở và tài sản khác gắn liền với đất

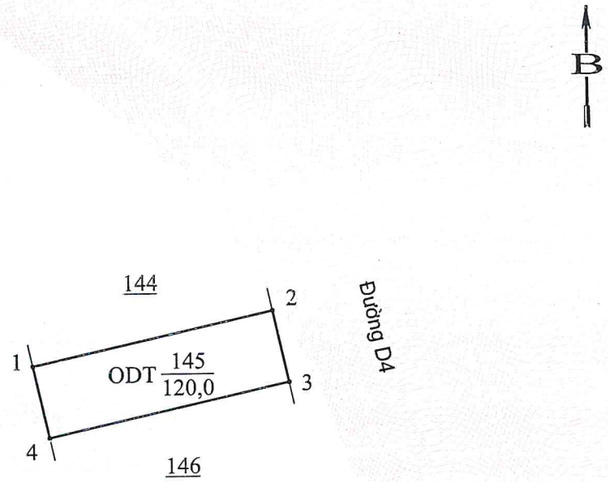

Bảng liệt kê tọa độ và chiều dài cạnh			
Số hiệu đỉnh thửa	Tọa độ		Chiều dài (m)
	X	Y	
1	2283030.56	597773.09	20,00
2	2283034.90	597792.62	6,00
3	2283029.05	597793.92	20,00
4	2283024.70	597774.40	6,00
1	2283030.56	597773.09	

Hà Nam, ngày 31.. tháng 12 năm 2024

TM. ỦY BAN NHÂN DÂN TỈNH HÀ NAM

TUQ. CHỦ TỊCH

KT. GIÁM ĐỐC SỞ TÀI NGUYÊN VÀ MÔI TRƯỜNG

PHÓ GIÁM ĐỐC

CỘNG HÒA XÃ HỘI CHỦ NGHĨA VIỆT NAM
SỞ TÀI NGUYÊN VÀ MÔI TRƯỜNG
TỈNH HÀ NAM

Tạ Hồng Điệp

Số vào sổ cấp Giấy chứng nhận: **CT** 4088

IV. Những thay đổi sau khi cấp Giấy chứng nhận	
Nội dung thay đổi và cơ sở pháp lý	Xác nhận của cơ quan có thẩm quyền

Người được cấp Giấy chứng nhận không được sửa chữa, tẩy xóa hoặc bổ sung bất kỳ nội dung nào trong Giấy chứng nhận; khi bị mất hoặc hư hỏng Giấy chứng nhận phải khai báo ngay với cơ quan cấp Giấy.

CỘNG HÒA XÃ HỘI CHỦ NGHĨA VIỆT NAM
Độc lập - Tự do - Hạnh phúc

GIẤY CHỨNG NHẬN
QUYỀN SỬ DỤNG ĐẤT
QUYỀN SỞ HỮU NHÀ Ở VÀ TÀI SẢN KHÁC GẮN LIỀN VỚI ĐẤT

I- Người sử dụng đất, chủ sở hữu nhà ở và tài sản khác gắn liền với đất

TỔNG CÔNG TY ĐẦU TƯ PHÁT TRIỂN NHÀ VÀ ĐÔ THỊ NAM HÀ NỘI

Giấy chứng nhận đăng ký doanh nghiệp: 0700222689, cấp ngày 27/11/2007 (Đăng ký thay đổi lần thứ 14 ngày 10/9/2024) do phòng Đăng ký kinh doanh - Sở Kế hoạch và Đầu tư tỉnh Hà Nam cấp

DM 303205

II. Thửa đất, nhà ở và tài sản khác gắn liền với đất

1. Thửa đất:

a) Thửa đất số: 146; Tờ bản đồ số: 18

b. Diện tích: 120,0 m²

c. Loại đất: Đất ở tại đô thị (ODT), *(Đất công trình nhà ở thương mại),*

d. Thời hạn sử dụng: Thời hạn sử dụng đất đến ngày 23/12/2074,

đ. Hình thức sử dụng: Sử dụng riêng

e. Địa chỉ: Phường Đồng Văn, thị xã Duy Tiên, tỉnh Hà Nam,

g. Nguồn gốc sử dụng: Nhà nước giao đất có thu tiền sử dụng đất,

2. Nhà ở: -/-

3. Công trình xây dựng khác: -/-

4. Ghi chú: Người mua nhà ở gắn liền với quyền sử dụng đất ở được sử dụng đất ổn định lâu dài

III. Sơ đồ thửa đất, nhà ở và tài sản khác gắn liền với đất

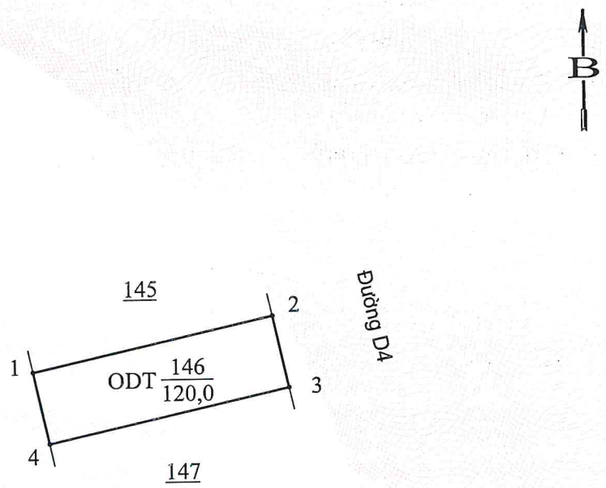

Bảng liệt kê tọa độ và chiều dài cạnh			
Số hiệu đỉnh thửa	Tọa độ		Chiều dài (m)
	X	Y	
1	2283024.70	597774.40	20,00
2	2283029.05	597793.92	6,00
3	2283023.19	597795.22	20,00
4	2283018.84	597775.70	6,00
1	2283024.70	597774.40	

Hà Nam, ngày ..... tháng ..... năm 2024

TM. ỦY BAN NHÂN DÂN TỈNH HÀ NAM

TUQ. CHỦ TỊCH

KT. GIÁM ĐỐC SỞ TÀI NGUYÊN VÀ MÔI TRƯỜNG

PHÓ GIÁM ĐỐC

CỘNG HÒA XÃ HỘI CHỦ NGHĨA VIỆT NAM
SỞ TÀI NGUYÊN VÀ MÔI TRƯỜNG
TỈNH HÀ NAM

Tạ Hồng Điệp

Số vào sổ cấp Giấy chứng nhận: **CT** 4089

IV. Những thay đổi sau khi cấp Giấy chứng nhận

Nội dung thay đổi và cơ sở pháp lý	Xác nhận của cơ quan có thẩm quyền

Người được cấp Giấy chứng nhận không được sửa chữa, tẩy xóa hoặc bổ sung bất kỳ nội dung nào trong Giấy chứng nhận; khi bị mất hoặc hư hỏng Giấy chứng nhận phải khai báo ngay với cơ quan cấp Giấy.

CỘNG HÒA XÃ HỘI CHỦ NGHĨA VIỆT NAM
Độc lập - Tự do - Hạnh phúc

GIẤY CHỨNG NHẬN
QUYỀN SỬ DỤNG ĐẤT
QUYỀN SỞ HỮU NHÀ Ở VÀ TÀI SẢN KHÁC GẮN LIỀN VỚI ĐẤT

I- Người sử dụng đất, chủ sở hữu nhà ở và tài sản khác gắn liền với đất

TỔNG CÔNG TY ĐẦU TƯ PHÁT TRIỂN NHÀ VÀ ĐÔ THỊ NAM HÀ NỘI

Giấy chứng nhận đăng ký doanh nghiệp: 0700222689, cấp ngày 27/11/2007 (Đăng ký thay đổi lần thứ 14 ngày 10/9/2024) do phòng Đăng ký kinh doanh - Sở Kế hoạch và Đầu tư tỉnh Hà Nam cấp

DM 303206

II. Thửa đất, nhà ở và tài sản khác gắn liền với đất

1. Thửa đất:

a) Thửa đất số: 147; Tờ bản đồ số: 18

b. Diện tích: 120,0 m²

c. Loại đất: Đất ở tại đô thị (ODT), *(Đất công trình nhà ở thương mại),*

d. Thời hạn sử dụng: Thời hạn sử dụng đất đến ngày 23/12/2074,

đ. Hình thức sử dụng: Sử dụng riêng

e. Địa chỉ: Phường Đồng Văn, thị xã Duy Tiên, tỉnh Hà Nam,

g. Nguồn gốc sử dụng: Nhà nước giao đất có thu tiền sử dụng đất,

2. Nhà ở: -/-

3. Công trình xây dựng khác: -/-

4. Ghi chú: Người mua nhà ở gắn liền với quyền sử dụng đất ở được sử dụng đất ổn định lâu dài

III. Sơ đồ thửa đất, nhà ở và tài sản khác gắn liền với đất

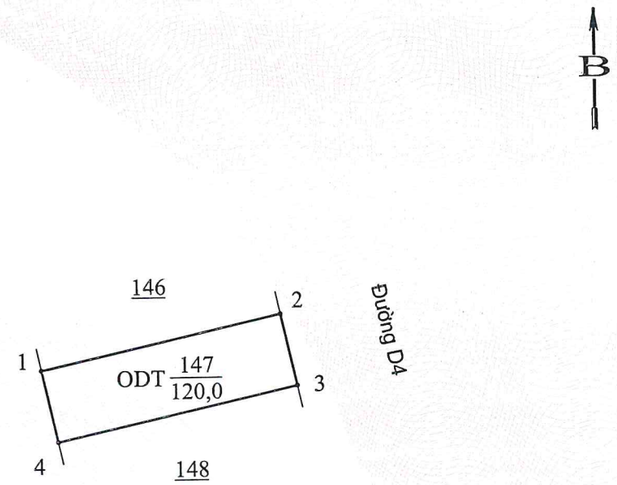

Bảng liệt kê tọa độ và chiều dài cạnh			
Số hiệu đỉnh thửa	Tọa độ		Chiều dài (m)
	X	Y	
1	2283018.84	597775.70	20,00
2	2283023.19	597795.22	6,00
3	2283017.34	597796.53	20,00
4	2283012.99	597777.01	6,00
1	2283018.84	597775.70	

Hà Nam, ngày 31 tháng 12 năm 2024

TM. ỦY BAN NHÂN DÂN TỈNH HÀ NAM

TUQ. CHỦ TỊCH

KT. GIÁM ĐỐC SỞ TÀI NGUYÊN VÀ MÔI TRƯỜNG

PHÓ GIÁM ĐỐC

CỘNG HÒA XÃ HỘI CHỦ NGHĨA VIỆT NAM
SỞ TÀI NGUYÊN VÀ MÔI TRƯỜNG
TỈNH HÀ NAM

Tạ Hồng Điệp

Số vào sổ cấp Giấy chứng nhận: **CT** 4090

IV. Những thay đổi sau khi cấp Giấy chứng nhận	
Nội dung thay đổi và cơ sở pháp lý	Xác nhận của cơ quan có thẩm quyền

Người được cấp Giấy chứng nhận không được sửa chữa, tẩy xóa hoặc bổ sung bất kỳ nội dung nào trong Giấy chứng nhận; khi bị mất hoặc hư hỏng Giấy chứng nhận phải khai báo ngay với cơ quan cấp Giấy.

CỘNG HÒA XÃ HỘI CHỦ NGHĨA VIỆT NAM
Độc lập - Tự do - Hạnh phúc

GIẤY CHỨNG NHẬN
QUYỀN SỬ DỤNG ĐẤT
QUYỀN SỞ HỮU NHÀ Ở VÀ TÀI SẢN KHÁC GẮN LIỀN VỚI ĐẤT

I- Người sử dụng đất, chủ sở hữu nhà ở và tài sản khác gắn liền với đất

TỔNG CÔNG TY ĐẦU TƯ PHÁT TRIỂN NHÀ VÀ ĐÔ THỊ NAM HÀ NỘI

Giấy chứng nhận đăng ký doanh nghiệp: 0700222689, cấp ngày 27/11/2007 (Đăng ký thay đổi lần thứ 14 ngày 10/9/2024) do phòng Đăng ký kinh doanh - Sở Kế hoạch và Đầu tư tỉnh Hà Nam cấp

DM 303207

II. Thửa đất, nhà ở và tài sản khác gắn liền với đất

1. Thửa đất:

a) Thửa đất số: 148; Tờ bản đồ số: 18

b. Diện tích: 143,3 m²

c. Loại đất: Đất ở tại đô thị (ODT), *(Đất công trình nhà ở thương mại),*

d. Thời hạn sử dụng: Thời hạn sử dụng đất đến ngày 23/12/2074,

đ. Hình thức sử dụng: Sử dụng riêng

e. Địa chỉ: Phường Đồng Văn, thị xã Duy Tiên, tỉnh Hà Nam,

g. Nguồn gốc sử dụng: Nhà nước giao đất có thu tiền sử dụng đất,

2. Nhà ở: -/-

3. Công trình xây dựng khác: -/-

4. Ghi chú: Người mua nhà ở gắn liền với quyền sử dụng đất ở được sử dụng đất ổn định lâu dài

III. Sơ đồ thửa đất, nhà ở và tài sản khác gắn liền với đất

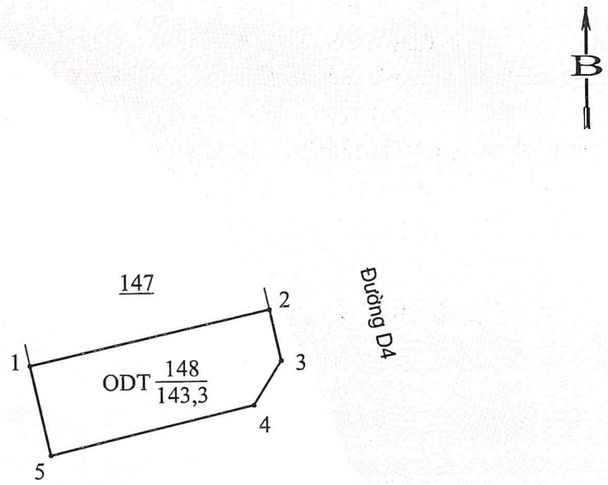

Bảng liệt kê tọa độ và chiều dài cạnh			
Số hiệu đỉnh thửa	Tọa độ		Chiều dài (m)
	X	Y	
1	2283012.99	597777.01	20,00
2	2283017.34	597796.53	4,28
3	2283013.16	597797.46	4,27
4	2283009.55	597795.19	17,00
5	2283005.66	597778.64	7,50
1	2283012.99	597777.01	

Hà Nam, ngày 31 tháng 12 năm 2024

TM. ỦY BAN NHÂN DÂN TỈNH HÀ NAM

TUQ. CHỦ TỊCH

KT. GIÁM ĐỐC SỞ TÀI NGUYÊN VÀ MÔI TRƯỜNG

PHÓ GIÁM ĐỐC

CỘNG HÒA XÃ HỘI CHỦ NGHĨA VIỆT NAM
SỞ TÀI NGUYÊN VÀ MÔI TRƯỜNG
TỈNH HÀ NAM

Tạ Hồng Điệp

Số vào sổ cấp Giấy chứng nhận: **CT** 4091

IV. Những thay đổi sau khi cấp Giấy chứng nhận

Nội dung thay đổi và cơ sở pháp lý	Xác nhận của cơ quan có thẩm quyền

Người được cấp Giấy chứng nhận không được sửa chữa, tẩy xóa hoặc bổ sung bất kỳ nội dung nào trong Giấy chứng nhận; khi bị mất hoặc hư hỏng Giấy chứng nhận phải khai báo ngay với cơ quan cấp Giấy.

CỘNG HÒA XÃ HỘI CHỦ NGHĨA VIỆT NAM
Độc lập - Tự do - Hạnh phúc

GIẤY CHỨNG NHẬN
QUYỀN SỬ DỤNG ĐẤT
QUYỀN SỞ HỮU NHÀ Ở VÀ TÀI SẢN KHÁC GẮN LIỀN VỚI ĐẤT

I- Người sử dụng đất, chủ sở hữu nhà ở và tài sản khác gắn liền với đất

TỔNG CÔNG TY ĐẦU TƯ PHÁT TRIỂN NHÀ VÀ ĐÔ THỊ NAM HÀ NỘI

Giấy chứng nhận đăng ký doanh nghiệp: 0700222689, cấp ngày 27/11/2007 (Đăng ký thay đổi lần thứ 14 ngày 10/9/2024) do phòng Đăng ký kinh doanh - Sở Kế hoạch và Đầu tư tỉnh Hà Nam cấp

DM 303208

II. Thửa đất, nhà ở và tài sản khác gắn liền với đất

1. Thửa đất:

a) Thửa đất số: 132; Tờ bản đồ số: 18

b. Diện tích: 135,5 m²

c. Loại đất: Đất ở tại đô thị (ODT), *(Đất công trình nhà ở thương mại),*

d. Thời hạn sử dụng: Thời hạn sử dụng đất đến ngày 23/12/2074,

đ. Hình thức sử dụng: Sử dụng riêng

e. Địa chỉ: Phường Đồng Văn, thị xã Duy Tiên, tỉnh Hà Nam,

g. Nguồn gốc sử dụng: Nhà nước giao đất có thu tiền sử dụng đất,

2. Nhà ở: -/-

3. Công trình xây dựng khác: -/-

4. Ghi chú: Người mua nhà ở gắn liền với quyền sử dụng đất ở được sử dụng đất ổn định lâu dài

III. Sơ đồ thửa đất, nhà ở và tài sản khác gắn liền với đất

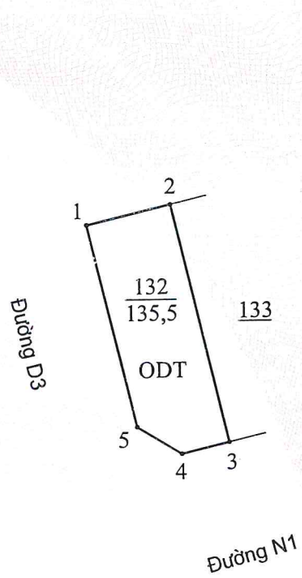

Bảng liệt kê tọa độ và chiều dài cạnh			
Số hiệu đỉnh thửa	Tọa độ		Chiều dài (m)
	X	Y	
1	2283017.59	597741.94	7,00
2	2283019.19	597748.76	20,00
3	2282999.72	597753.33	4,00
4	2282998.81	597749.43	4,24
5	2283001.04	597745.83	17,00
1	2283017.59	597741.94	

Hà Nam, ngày 31 tháng 12 năm 2024

TM. ỦY BAN NHÂN DÂN TỈNH HÀ NAM

TUQ. CHỦ TỊCH

KT. GIÁM ĐỐC SỞ TÀI NGUYÊN VÀ MÔI TRƯỜNG

PHÓ GIÁM ĐỐC

CỘNG HÒA XÃ HỘI CHỦ NGHĨA VIỆT NAM
SỞ TÀI NGUYÊN VÀ MÔI TRƯỜNG
TỈNH HÀ NAM

Tạ Hồng Điệp

Số vào sổ cấp Giấy chứng nhận: CT 4092

IV. Những thay đổi sau khi cấp Giấy chứng nhận	
Nội dung thay đổi và cơ sở pháp lý	Xác nhận của cơ quan có thẩm quyền

Người được cấp Giấy chứng nhận không được sửa chữa, tẩy xóa hoặc bổ sung bất kỳ nội dung nào trong Giấy chứng nhận; khi bị mất hoặc hư hỏng Giấy chứng nhận phải khai báo ngay với cơ quan cấp Giấy.

CỘNG HÒA XÃ HỘI CHỦ NGHĨA VIỆT NAM
Độc lập - Tự do - Hạnh phúc

GIẤY CHỨNG NHẬN
QUYỀN SỬ DỤNG ĐẤT
QUYỀN SỞ HỮU NHÀ Ở VÀ TÀI SẢN KHÁC GẮN LIỀN VỚI ĐẤT

I- Người sử dụng đất, chủ sở hữu nhà ở và tài sản khác gắn liền với đất

TỔNG CÔNG TY ĐẦU TƯ PHÁT TRIỂN NHÀ VÀ ĐÔ THỊ NAM HÀ NỘI

Giấy chứng nhận đăng ký doanh nghiệp: 0700222689, cấp ngày 27/11/2007 (Đăng ký thay đổi lần thứ 14 ngày 10/9/2024) do phòng Đăng ký kinh doanh - Sở Kế hoạch và Đầu tư tỉnh Hà Nam cấp

DM 303209

II. Thửa đất, nhà ở và tài sản khác gắn liền với đất

1. Thửa đất:

a) Thửa đất số: 133; Tờ bản đồ số: 18

b. Diện tích: 110,0 m²

c. Loại đất: Đất ở tại đô thị (ODT), *(Đất công trình nhà ở thương mại),*

d. Thời hạn sử dụng: Thời hạn sử dụng đất đến ngày 23/12/2074,

đ. Hình thức sử dụng: Sử dụng riêng

e. Địa chỉ: Phường Đồng Văn, thị xã Duy Tiên, tỉnh Hà Nam,

g. Nguồn gốc sử dụng: Nhà nước giao đất có thu tiền sử dụng đất,

2. Nhà ở: -/-

3. Công trình xây dựng khác: -/-

4. Ghi chú: Người mua nhà ở gắn liền với quyền sử dụng đất ở được sử dụng đất ổn định lâu dài

III. Sơ đồ thửa đất, nhà ở và tài sản khác gắn liền với đất

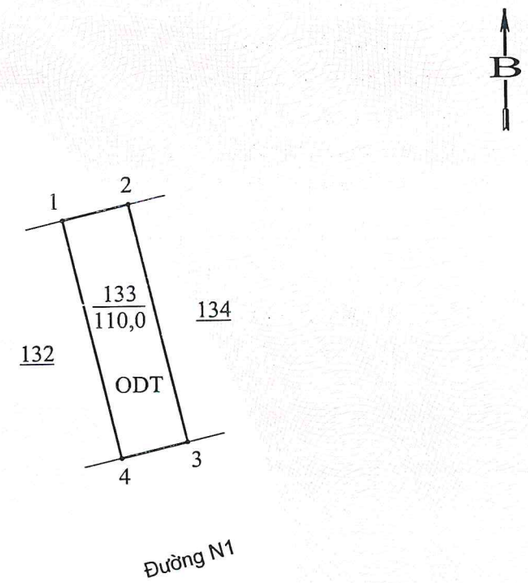

Bảng liệt kê tọa độ và chiều dài cạnh			
Số hiệu đỉnh thửa	Tọa độ		Chiều dài (m)
	X	Y	
1	2283019.19	597748.76	5,50
2	2283020.45	597754.11	20,00
3	2283000.98	597758.68	5,50
4	2282999.72	597753.33	20,00
1	2283019.19	597748.76	

Hà Nam, ngày .31 tháng .12 năm 2024

TM. ỦY BAN NHÂN DÂN TỈNH HÀ NAM

TUQ. CHỦ TỊCH

KT. GIÁM ĐỐC SỞ TÀI NGUYÊN VÀ MÔI TRƯỜNG

PHÓ GIÁM ĐỐC

CỘNG HÒA XÃ HỘI CHỦ NGHĨA VIỆT NAM
SỞ TÀI NGUYÊN VÀ MÔI TRƯỜNG
TỈNH HÀ NAM

Tạ Hồng Điệp

Số vào sổ cấp Giấy chứng nhận: **CT** 4093

IV. Những thay đổi sau khi cấp Giấy chứng nhận

Nội dung thay đổi và cơ sở pháp lý	Xác nhận của cơ quan có thẩm quyền

Người được cấp Giấy chứng nhận không được sửa chữa, tẩy xóa hoặc bổ sung bất kỳ nội dung nào trong Giấy chứng nhận; khi bị mất hoặc hư hỏng Giấy chứng nhận phải khai báo ngay với cơ quan cấp Giấy.

CỘNG HÒA XÃ HỘI CHỦ NGHĨA VIỆT NAM
Độc lập - Tự do - Hạnh phúc

GIẤY CHỨNG NHẬN
QUYỀN SỬ DỤNG ĐẤT
QUYỀN SỞ HỮU NHÀ Ở VÀ TÀI SẢN KHÁC GẮN LIỀN VỚI ĐẤT

I- Người sử dụng đất, chủ sở hữu nhà ở và tài sản khác gắn liền với đất

TỔNG CÔNG TY ĐẦU TƯ PHÁT TRIỂN NHÀ VÀ ĐÔ THỊ NAM HÀ NỘI

Giấy chứng nhận đăng ký doanh nghiệp: 0700222689, cấp ngày 27/11/2007 (Đăng ký thay đổi lần thứ 14 ngày 10/9/2024) do phòng Đăng ký kinh doanh - Sở Kế hoạch và Đầu tư tỉnh Hà Nam cấp

DM 303210

II. Thửa đất, nhà ở và tài sản khác gắn liền với đất

1. Thửa đất:

a) Thửa đất số: 134; Tờ bản đồ số: 18

b. Diện tích: 110,0 m²

c. Loại đất: Đất ở tại đô thị (ODT), *(Đất công trình nhà ở thương mại),*

d. Thời hạn sử dụng: Thời hạn sử dụng đất đến ngày 23/12/2074,

đ. Hình thức sử dụng: Sử dụng riêng

e. Địa chỉ: Phường Đồng Văn, thị xã Duy Tiên, tỉnh Hà Nam,

g. Nguồn gốc sử dụng: Nhà nước giao đất có thu tiền sử dụng đất,

2. Nhà ở: -/-

3. Công trình xây dựng khác: -/-

4. Ghi chú: Người mua nhà ở gắn liền với quyền sử dụng đất ở được sử dụng đất ổn định lâu dài

III. Sơ đồ thửa đất, nhà ở và tài sản khác gắn liền với đất

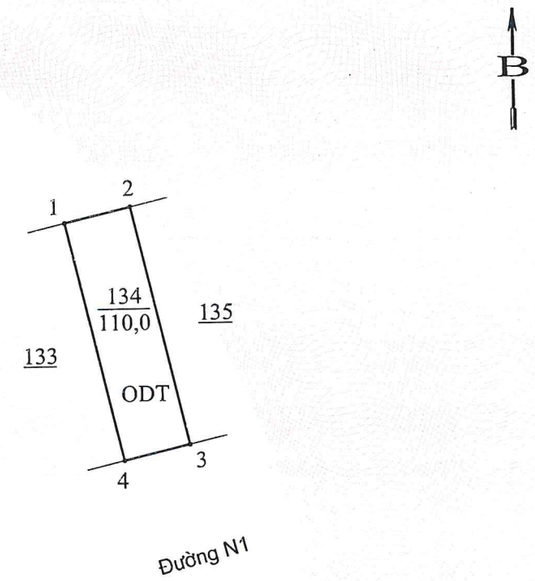

Bảng liệt kê tọa độ và chiều dài cạnh			
Số hiệu đỉnh thửa	Tọa độ		Chiều dài (m)
	X	Y	
1	2283020.45	597754.11	5,50
2	2283021.70	597759.46	20,00
3	2283002.23	597764.04	5,50
4	2283000.98	597758.68	20,00
1	2283020.45	597754.11	

Hà Nam, ngày 31 tháng 12 năm 2024

TM. ỦY BAN NHÂN DÂN TỈNH HÀ NAM

TUQ. CHỦ TỊCH

KT. GIÁM ĐỐC SỞ TÀI NGUYÊN VÀ MÔI TRƯỜNG

PHÓ GIÁM ĐỐC

CỘNG HÒA XÃ HỘI CHỦ NGHĨA VIỆT NAM
SỞ TÀI NGUYÊN VÀ MÔI TRƯỜNG
TỈNH HÀ NAM

Tạ Hồng Điệp

Số vào sổ cấp Giấy chứng nhận: CT 4094

IV. Những thay đổi sau khi cấp Giấy chứng nhận

Nội dung thay đổi và cơ sở pháp lý	Xác nhận của cơ quan có thẩm quyền

Người được cấp Giấy chứng nhận không được sửa chữa, tẩy xóa hoặc bổ sung bất kỳ nội dung nào trong Giấy chứng nhận; khi bị mất hoặc hư hỏng Giấy chứng nhận phải khai báo ngay với cơ quan cấp Giấy.

CỘNG HÒA XÃ HỘI CHỦ NGHĨA VIỆT NAM
Độc lập - Tự do - Hạnh phúc

GIẤY CHỨNG NHẬN
QUYỀN SỬ DỤNG ĐẤT
QUYỀN SỞ HỮU NHÀ Ở VÀ TÀI SẢN KHÁC GẮN LIỀN VỚI ĐẤT

I- Người sử dụng đất, chủ sở hữu nhà ở và tài sản khác gắn liền với đất

TỔNG CÔNG TY ĐẦU TƯ PHÁT TRIỂN NHÀ VÀ ĐÔ THỊ NAM HÀ NỘI

Giấy chứng nhận đăng ký doanh nghiệp: 0700222689, cấp ngày 27/11/2007 (Đăng ký thay đổi lần thứ 14 ngày 10/9/2024) do phòng Đăng ký kinh doanh - Sở Kế hoạch và Đầu tư tỉnh Hà Nam cấp

DM 303211

II. Thửa đất, nhà ở và tài sản khác gắn liền với đất

1. Thửa đất:

a) Thửa đất số: 135; Tờ bản đồ số: 18

b. Diện tích: 110,0 m²

c. Loại đất: Đất ở tại đô thị (ODT), *(Đất công trình nhà ở thương mại),*

d. Thời hạn sử dụng: Thời hạn sử dụng đất đến ngày 23/12/2074,

đ. Hình thức sử dụng: Sử dụng riêng

e. Địa chỉ: Phường Đồng Văn, thị xã Duy Tiên, tỉnh Hà Nam,

g. Nguồn gốc sử dụng: Nhà nước giao đất có thu tiền sử dụng đất,

2. Nhà ở: -/-

3. Công trình xây dựng khác: -/-

4. Ghi chú: Người mua nhà ở gắn liền với quyền sử dụng đất ở được sử dụng đất ổn định lâu dài

III. Sơ đồ thửa đất, nhà ở và tài sản khác gắn liền với đất

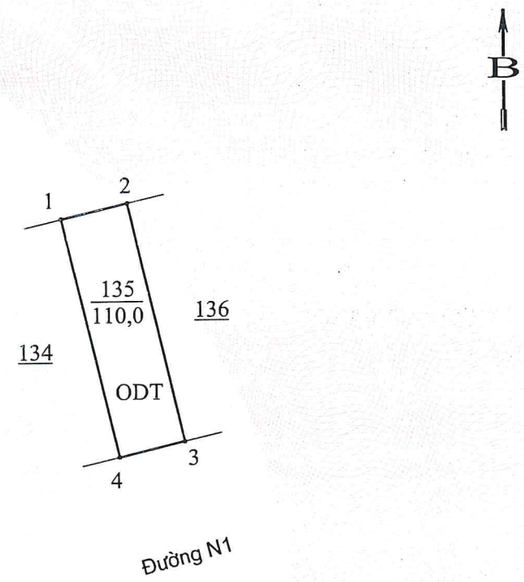

Bảng liệt kê tọa độ và chiều dài cạnh			
Số hiệu đỉnh thửa	Tọa độ		Chiều dài (m)
	X	Y	
1	2283021.70	597759.46	5,50
2	2283022.96	597764.82	20,00
3	2283003.49	597769.39	5,50
4	2283002.23	597764.04	20,00
1	2283021.70	597759.46	

Hà Nam, ngày 31.. tháng 12 năm 2024

TM. ỦY BAN NHÂN DÂN TỈNH HÀ NAM

TUQ. CHỦ TỊCH

KT. GIÁM ĐỐC SỞ TÀI NGUYÊN VÀ MÔI TRƯỜNG

PHÓ GIÁM ĐỐC

CỘNG HÒA XÃ HỘI CHỦ NGHĨA VIỆT NAM
SỞ TÀI NGUYÊN VÀ MÔI TRƯỜNG
TỈNH HÀ NAM

Tạ Hồng Điệp

Số vào sổ cấp Giấy chứng nhận: CT 4095

IV. Những thay đổi sau khi cấp Giấy chứng nhận

Nội dung thay đổi và cơ sở pháp lý	Xác nhận của cơ quan có thẩm quyền

Người được cấp Giấy chứng nhận không được sửa chữa, tẩy xóa hoặc bổ sung bất kỳ nội dung nào trong Giấy chứng nhận; khi bị mất hoặc hư hỏng Giấy chứng nhận phải khai báo ngay với cơ quan cấp Giấy.

CỘNG HÒA XÃ HỘI CHỦ NGHĨA VIỆT NAM
Độc lập - Tự do - Hạnh phúc

GIẤY CHỨNG NHẬN

QUYỀN SỬ DỤNG ĐẤT

QUYỀN SỞ HỮU NHÀ Ở VÀ TÀI SẢN KHÁC GẮN LIỀN VỚI ĐẤT

I- Người sử dụng đất, chủ sở hữu nhà ở và tài sản khác gắn liền với đất

TỔNG CÔNG TY ĐẦU TƯ PHÁT TRIỂN NHÀ VÀ ĐÔ THỊ NAM HÀ NỘI

Giấy chứng nhận đăng ký doanh nghiệp: 0700222689, cấp ngày 27/11/2007 (Đăng ký thay đổi lần thứ 14 ngày 10/9/2024) do phòng Đăng ký kinh doanh - Sở Kế hoạch và Đầu tư tỉnh Hà Nam cấp

DM 303212

II. Thửa đất, nhà ở và tài sản khác gắn liền với đất

1. Thửa đất:

a) Thửa đất số: 136; Tờ bản đồ số: 18

b. Diện tích: 110,0 m²

c. Loại đất: Đất ở tại đô thị (ODT), *(Đất công trình nhà ở thương mại),*

d. Thời hạn sử dụng: Thời hạn sử dụng đất đến ngày 23/12/2074,

đ. Hình thức sử dụng: Sử dụng riêng

e. Địa chỉ: Phường Đồng Văn, thị xã Duy Tiên, tỉnh Hà Nam,

g. Nguồn gốc sử dụng: Nhà nước giao đất có thu tiền sử dụng đất,

2. Nhà ở: -/-

3. Công trình xây dựng khác: -/-

4. Ghi chú: Người mua nhà ở gắn liền với quyền sử dụng đất ở được sử dụng đất ổn định lâu dài

III. Sơ đồ thửa đất, nhà ở và tài sản khác gắn liền với đất

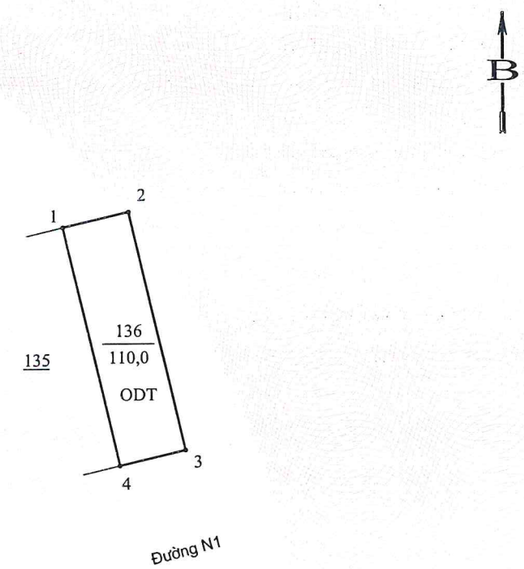

Bảng liệt kê tọa độ và chiều dài cạnh			
Số hiệu đỉnh thửa	Tọa độ		Chiều dài (m)
	X	Y	
1	2283022.96	597764.82	5,50
2	2283024.22	597770.17	20,00
3	2283004.75	597774.74	5,50
4	2283003.49	597769.39	20,00
1	2283022.96	597764.82	

Hà Nam, ngày 31 tháng 12 năm 2024

TM. ỦY BAN NHÂN DÂN TỈNH HÀ NAM

TUQ. CHỦ TỊCH

KT. GIÁM ĐỐC SỞ TÀI NGUYÊN VÀ MÔI TRƯỜNG

PHÓ GIÁM ĐỐC

CỘNG HÒA XÃ HỘI CHỦ NGHĨA VIỆT NAM
SỞ TÀI NGUYÊN VÀ MÔI TRƯỜNG
TỈNH HÀ NAM

Tạ Hồng Điệp

Số vào sổ cấp Giấy chứng nhận: **CT** 4096

IV. Những thay đổi sau khi cấp Giấy chứng nhận

Nội dung thay đổi và cơ sở pháp lý	Xác nhận của cơ quan có thẩm quyền

Người được cấp Giấy chứng nhận không được sửa chữa, tẩy xóa hoặc bổ sung bất kỳ nội dung nào trong Giấy chứng nhận; khi bị mất hoặc hư hỏng Giấy chứng nhận phải khai báo ngay với cơ quan cấp Giấy.

CỘNG HÒA XÃ HỘI CHỦ NGHĨA VIỆT NAM
Độc lập - Tự do - Hạnh phúc

GIẤY CHỨNG NHẬN
QUYỀN SỬ DỤNG ĐẤT
QUYỀN SỞ HỮU NHÀ Ở VÀ TÀI SẢN KHÁC GẮN LIỀN VỚI ĐẤT

I- Người sử dụng đất, chủ sở hữu nhà ở và tài sản khác gắn liền với đất

TỔNG CÔNG TY ĐẦU TƯ PHÁT TRIỂN NHÀ VÀ ĐÔ THỊ NAM HÀ NỘI

Giấy chứng nhận đăng ký doanh nghiệp: 0700222689, cấp ngày 27/11/2007 (Đăng ký thay đổi lần thứ 14 ngày 10/9/2024) do phòng Đăng ký kinh doanh - Sở Kế hoạch và Đầu tư tỉnh Hà Nam cấp

DM 303213

II. Thửa đất, nhà ở và tài sản khác gắn liền với đất

1. Thửa đất:

a) Thửa đất số: 125; Tờ bản đồ số: 18

b. Diện tích: 2600,3 m²

c. Loại đất: Đất thương mại, dịch vụ (TMD),

d. Thời hạn sử dụng: Thời hạn sử dụng đất đến ngày 23/12/2074,

đ. Hình thức sử dụng: Sử dụng riêng

e. Địa chỉ: Phường Đồng Văn, thị xã Duy Tiên, tỉnh Hà Nam,

g. Nguồn gốc sử dụng: Nhà nước cho thuê đất trả tiền hàng năm,

2. Nhà ở: -/-

3. Công trình xây dựng khác: -/-

4. Ghi chú:

III. Sơ đồ thửa đất, nhà ở và tài sản khác gắn liền với đất

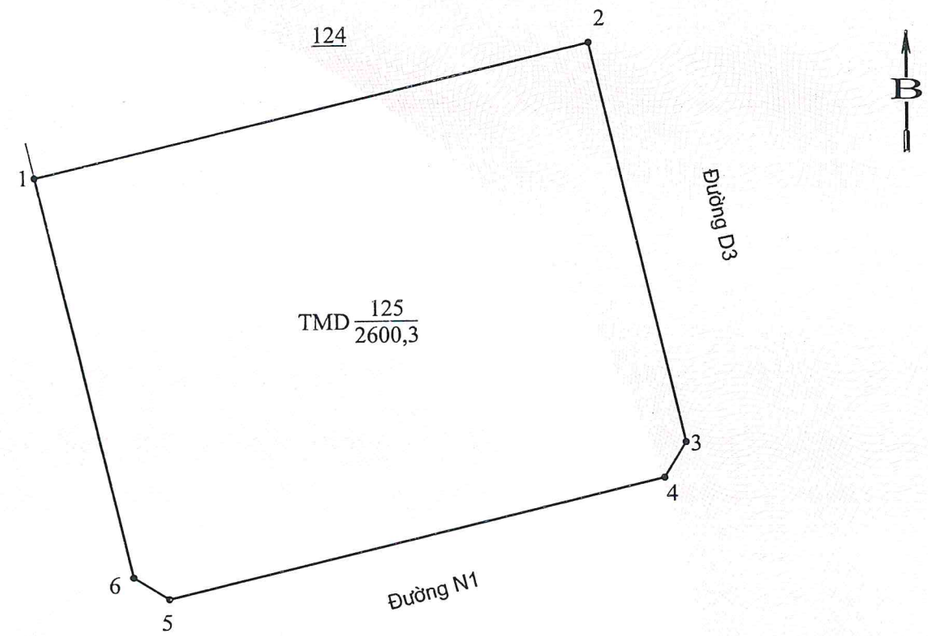

Bảng liệt kê tọa độ và chiều dài cạnh			
Số hiệu đỉnh thửa	Tọa độ		Chiều dài (m)
	X	Y	
1	2283025,70	597667,11	
2	2283038,96	597723,57	58,00
3	2282998,08	597733,17	42,00
4	2282994,48	597730,93	4,24
5	2282982,59	597680,31	52,00
6	2282984,83	597676,70	4,24
1	2283025,70	597667,11	42,00

Hà Nam, ngày 31 tháng 12 năm 2024

TM. ỦY BAN NHÂN DÂN TỈNH HÀ NAM

TUQ. CHỦ TỊCH

KT. GIÁM ĐỐC SỞ TÀI NGUYÊN VÀ MÔI TRƯỜNG

PHÓ GIÁM ĐỐC

CỘNG HÒA XÃ HỘI CHỦ NGHĨA VIỆT NAM
SỞ TÀI NGUYÊN VÀ MÔI TRƯỜNG
TỈNH HÀ NAM

Tạ Hồng Điệp

Số vào sổ cấp Giấy chứng nhận: **CT** 4097